TECK®

DELTA COMMERCIAL

Metering Faucet Series
Série de robinets de dosage
Serie de grifos temporizados

Model Configurations
Configurations du modèle
Configuraciones del modelo

86T0104

Application
- **0** - 4" (102mm) cover plate
- **1** - Single hole

Application
- **0** - Plaque de finition de 4 po (102 mm)
- **1** - Monotrou

Aplicación
- **0** - Cubierta protectora de 4" (102mm)
- **1** - Un solo agujero

Flow Rate
- **0** - 0.5 gpm (1.9 L/min)
- **9** - 0.35 gpm (1.3 L/min)

Débit
- **0** - 0,5 gpm (1,9 L/min)
- **9** - 0,35 gpm (1,3 L/min)

Velocidad de flujo
- **0** - 0.5 gpm (1.9 L/min)
- **9** - 0.35 gpm (1.3 L/min)

86T1053

Waste Fitting
- **0** - With grid strainer
- **1** - Less grid strainer

Raccord d'évacuation
- **0** - Avec crépine
- **1** - Sans crépine

Descarga
- **0** - Con filtro de desagüe
- **1** - sin filtro de desagüe

Flow Rate
- **5** - 0.5 gpm (1.9 L/min)
- **9** - 0.35 gpm (1.3 L/min)

Débit
- **5** - 0,5 gpm (1,9 L/min)
- **9** - 0,35 gpm (1,3 L/min)

Velocidad de flujo
- **5** - 0.5 gpm (1.9 L/min)
- **9** - 0.35 gpm (1.3 L/min)

87T105

Flow Rate
- **1** - 0.5 gpm (1.9 L/min)
- **9** - 0.35 gpm (1.3 L/min)

Débit
- **1** - 0,5 gpm (1,9 L/min)
- **9** - 0,35 gpm (1,3 L/min)

Velocidad de flujo
- **1** - 0.5 gpm (1.9 L/min)
- **9** - 0.35 gpm (1.3 L/min)

Variation
- **04** - Single hole with push button handle
- **10** - Mixing tee and inlet checks with push button handle
- **05** - Single hole with ADA lever handle
- **11** - Mixing tee and inlet checks with ADA lever handle

Variation
- **04** - Monotrou avec poignée bouton-poussoir
- **10** - Contrôle du mitigeur et de l'arrivée d'eau avec bouton-poussoir
- **05** - Monotrou avec poignée de type levier conforme à l'ADA
- **11** - Contrôle du mitigeur et de l'arrivée d'eau avec poignée de type levier conforme à l'ADA

Variación
- **04** - Orificio único con manija con pulsador
- **10** - Controles de T mezcladora y de entrada con manija con pulsador
- **05** - Orificio único con manija de palanca ADA
- **11** - Controles de T mezcladora y de entrada con manija de palanca ADA

86T0104

86T1104

86T1053

87T104

87T105

87T110

87T111

PLEASE LEAVE the Maintenance & Installation (M&I) manual with owner for maintenance and troubleshooting information.
VEUILLEZ LAISSER le Guide d'entretien et d'installation au propriétaire pour les informations d'entretien et de dépannage.
DEJE manual de mantenimiento e instalación con el dueño a fines de información de mantenimiento y resolución de problemas

217767, Rev. C

PRE-INSTALLATION INFORMATION
AVANT L'INSTALLATION
INFORMACIÓN PREVIA A LA INSTALACIÓN

Valve set to Minimum 14 seconds (ICC/ANSI A117.1 section 606.4 requires at least 10 seconds), Maximum 24 seconds.
Data based on 80-90 °F (27-32 °C) water temperature and 60 to 70 psi (414 to 483 Kpa) flowing pressure.
With a 0.35 gpm (1.32 L/min) flow control:
- Minimum of 0.08 gallons per cycle based on a 14 second cycle time.
- Maximum of 0.14 gallons per cycle based on a 24 second cycle time.

With a 0.5 gpm (1.9 L/min) flow control :
- Minimum of 0.12 gallons per cycle based on a 14 second cycle time.
- Maximum 0.20 gallons per cycle based on a 24 second cycle time.

NOTICE Check you local codes, they may be specific about the volume of water discharged per activation.

⚠ CAUTION
- Installation should be in accordance with local plumbing and building codes.
- It is recommended to use a "ASSE 1070/ASME A112.1070/CSA B125.70" water temperature limiting device.

La soupape est réglée à un minimum de 14 secondes (l'article 606.4 de la norme ICC/ANSI A117.1 exige au moins 10 secondes), et à un maximum de 24 secondes.
Les données sont basées sur une température de l'eau entre 80° et 90 °F (27° et 32 °C) et une pression de débit entre 60 et 70 psi (414 et 483 Kpa).
Avec contrôle du débit de 0,35 gpm (1,32 L/min) :
- Minimum de 0,08 gallon (0,302 litre) par cycle selon un cycle de 14 secondes.
- Maximum de 0,14 gallon (0,529 litre) par cycle selon un cycle de 24 secondes.

Avec contrôle du débit de 0,5 gpm (1,9 L/min) :
- Minimum de 0,12 gallon (0,454 litre) par cycle selon un cycle de 14 secondes.
- Maximum de 0,20 gallon (0,757 litre) par cycle selon un cycle de 24 secondes.

AVIS Vérifiez les codes locaux, ils peuvent être spécifiques quant au volume d'eau déversé par activation.

⚠ ATTENTION
- L'installation doit être conforme aux codes de plomberie et de bâtiment locaux.
- Il est recommandé d'utiliser un dispositif limiteur de température d'eau conforme à « ASSE 1070 / ASME A112.1070 / CSA B125.70 ».

Ajuste de la válvula: mínimo de 14 segundos (de acuerdo con la sección 606.4 de ICC/ANSI A117.1, se requieren un mínimo de 10 segundos) y un máximo de 24 segundos.
La información se basa en una temperatura del agua de 80 a 90 °F (27 a 32 °C) y una presión de flujo de 60 a 70 lb/pulg^2 (414 a 483 kilos Pascales).
Con un control de flujo de 0.35 gpm (1.32 l/min):
- Mínimo de 0.08 galones por ciclo con base en un ciclo de 14 segundos.
- Máximo de 0.14 galones por ciclo con base en un ciclo de 24 segundos.

Con un control de flujo de 0.5 gpm (1.9 l/min):
- Mínimo de 0.12 galones por ciclo con base en un ciclo de 14 segundos.
- Máximo de 0.20 galones por ciclo con base en un ciclo de 24 segundos.

AVISO Compruebe los códigos locales; podrían ser específicos sobre el volumen de agua descargada por activación.

⚠ ATENCIÓN
- La instalación debe cumplir con las normas locales de plomería y de construcción.
- Se recomienda utilizar un dispositivo limitador de temperatura del agua "ASSE 1070/ASME A112.1070/CSA B125.70".

YOU MAY NEED
ARTICLES DONT VOUS POUVEZ AVOIR BESOINSILICONE
ELEMENTOS QUE NECESITARÁ

TECHNICAL DATA
DONNÉES TECHNIQUES
DATOS TÉCNICOS

86T0104/86T0194

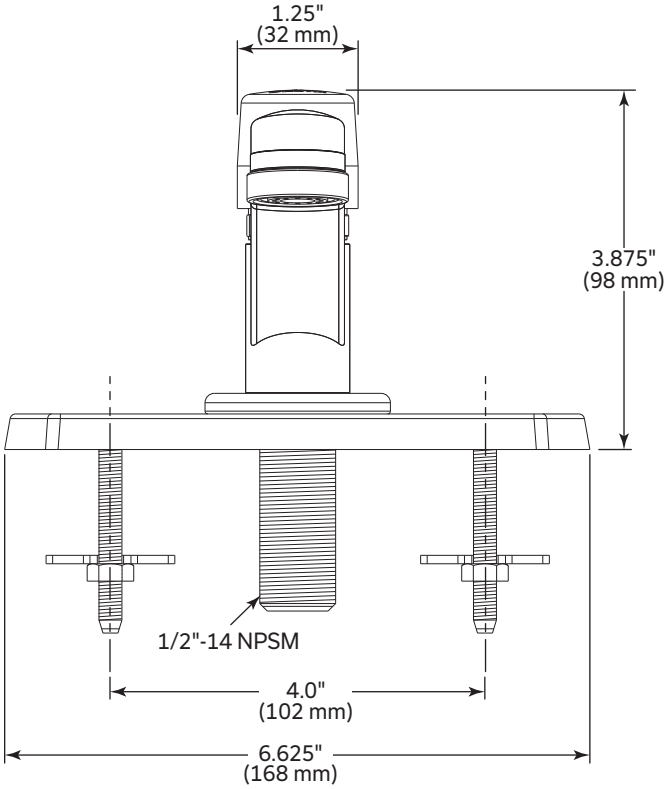

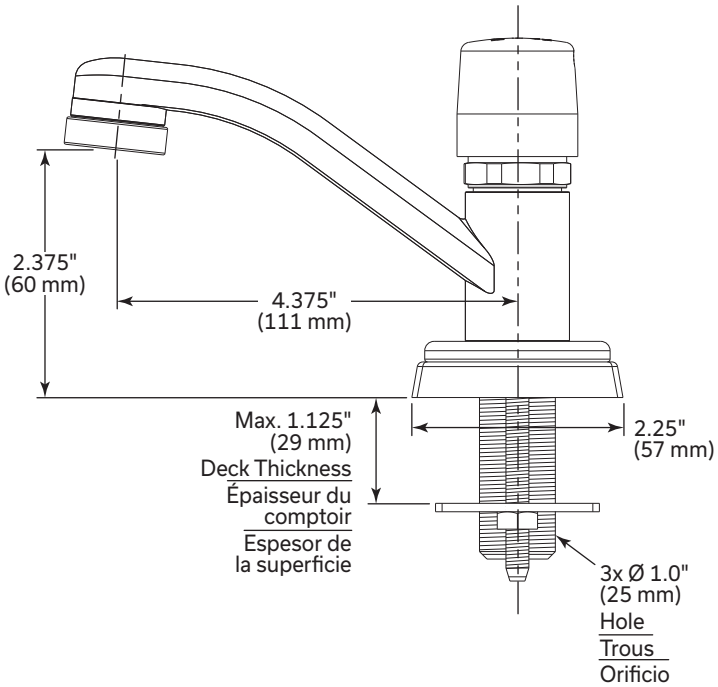

86T1104/86T1194

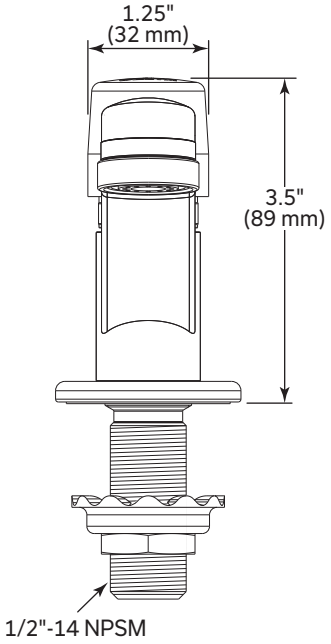

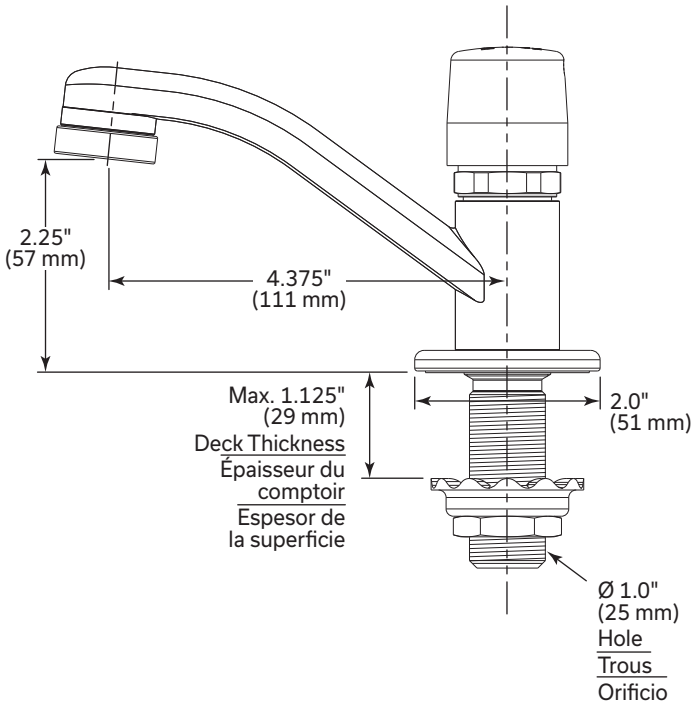

86T1053/86T1093
86T1153

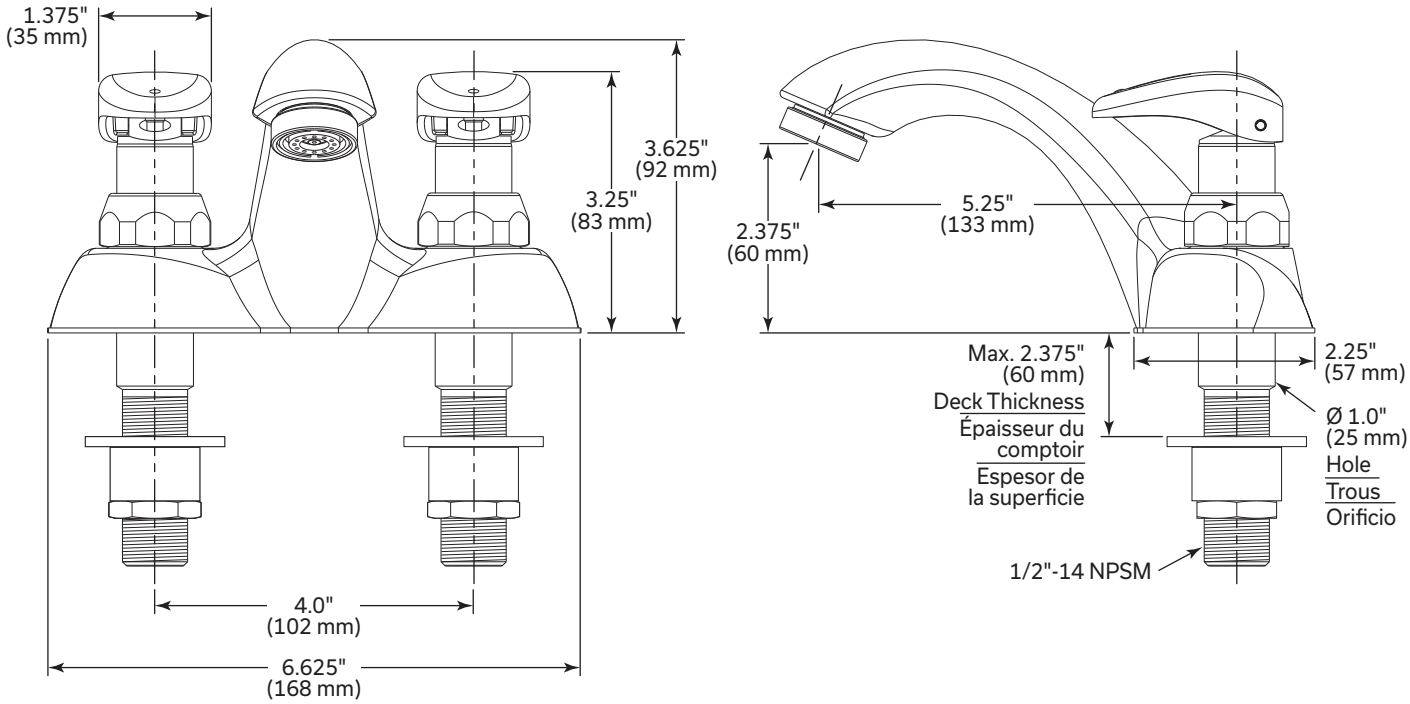

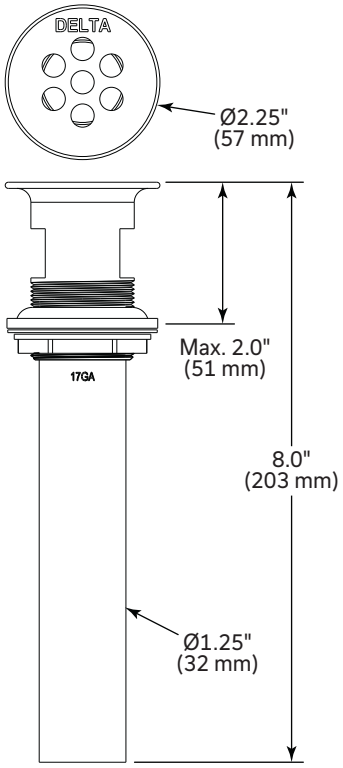

87T104/87T904

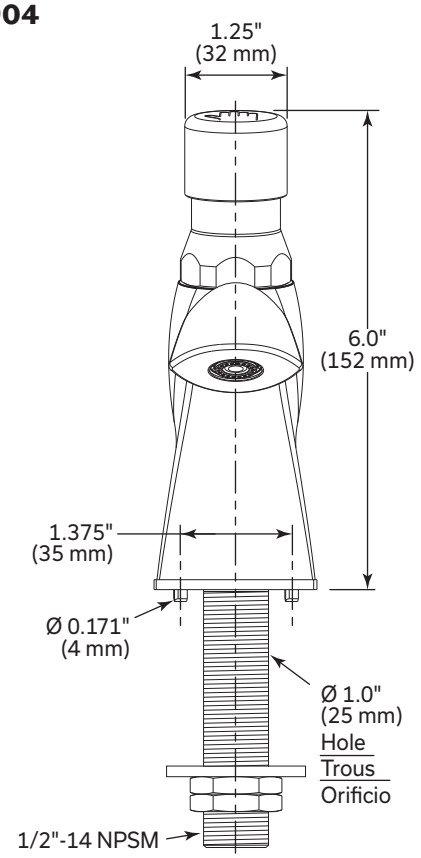

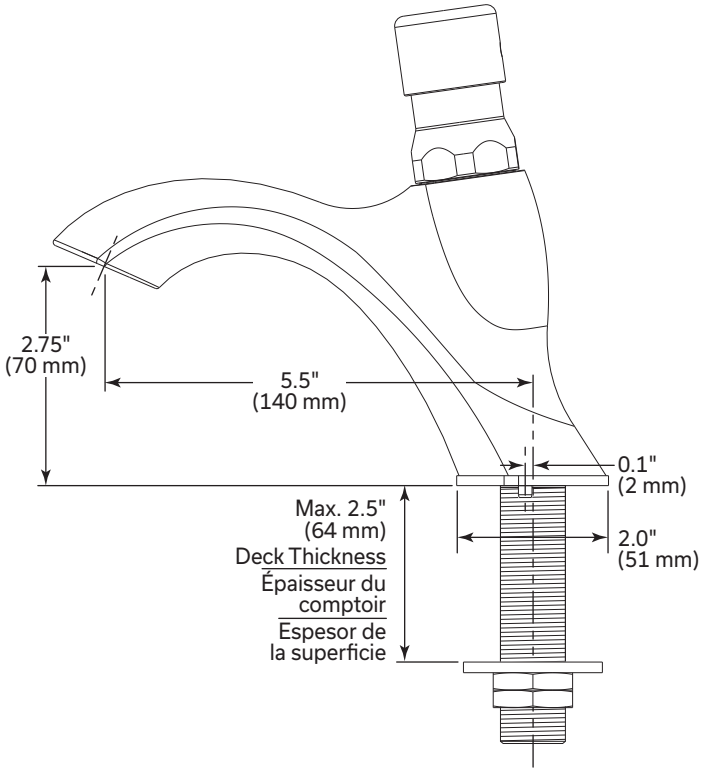

87T105/87T905

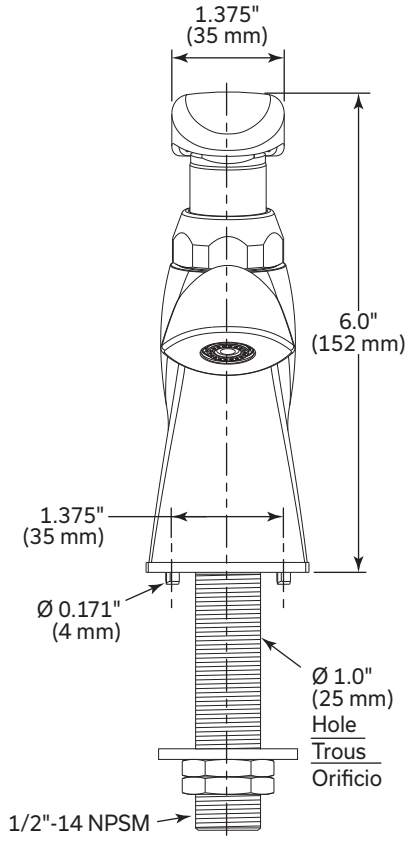

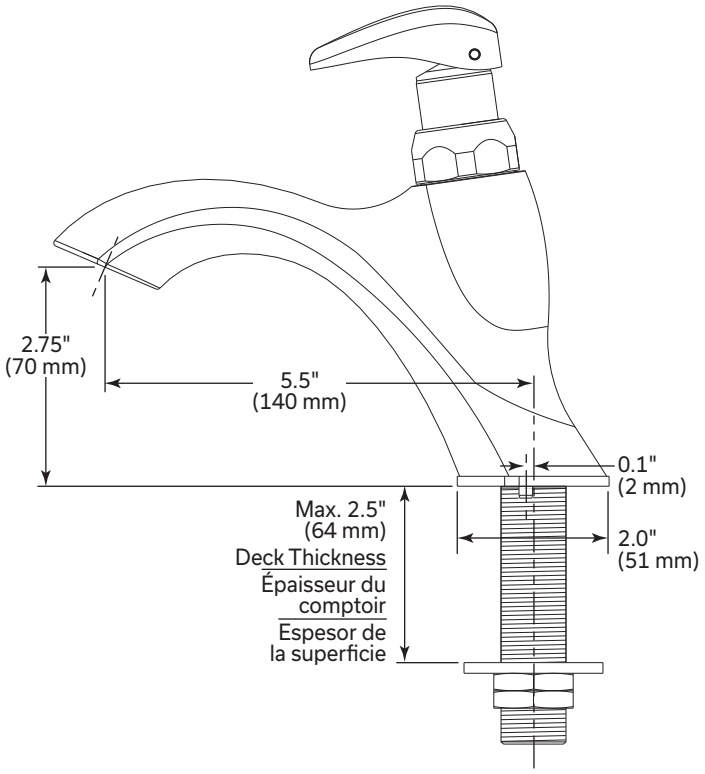

87T110/87T910

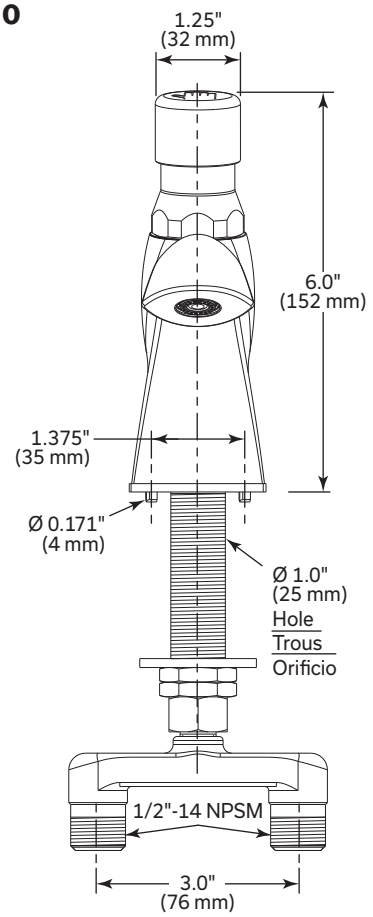

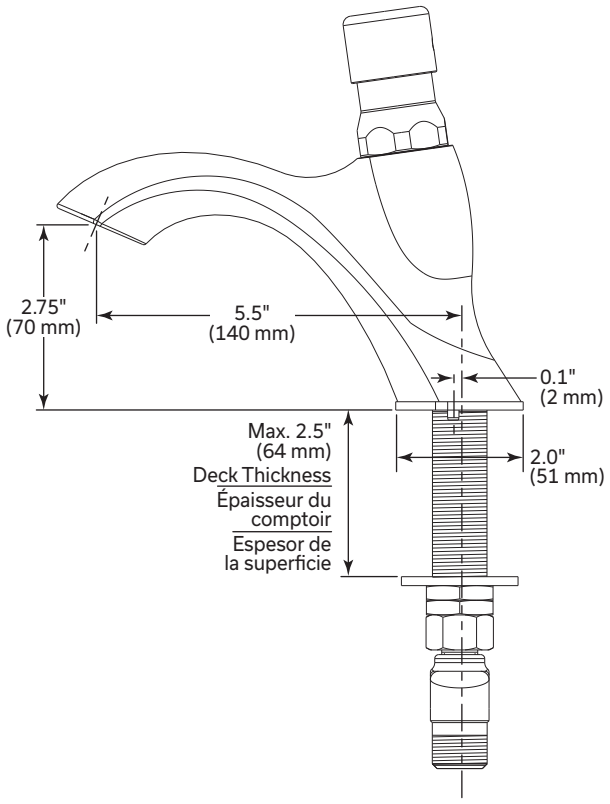

87T111/87T911

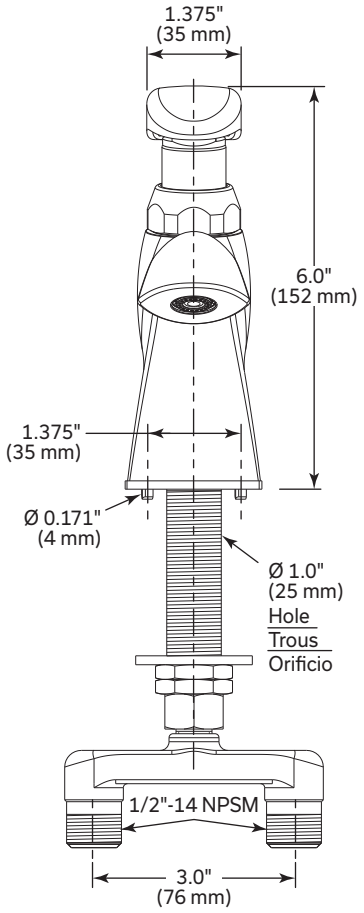

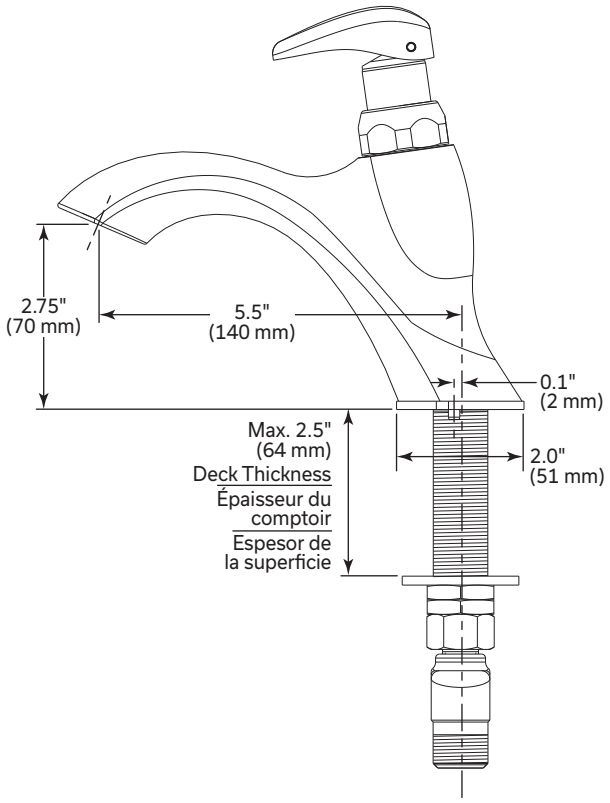

COMPONENTS FOR INSTALLATION
COMPOSANTS POUR L'INSTALLATION
COMPONENTES PARA INSTALACIÓN

Item No. / Article / Nro. de elemento	Qty / Qté / N.º de pieza 86T0104 86T0194	Qty / Qté / N.º de pieza 86TI104 86TI194	Description / Description / Descripción		
A	1		Spout body	Corps du bec	Cuerpo de la salida de agua
A-1	1		Outlet	Sortie	Salida
A-2	1		Push Button	Bouton-poussoir	Botón
A-3	1		Spout body shank	Tige du corps du bec	Varilla del cuerpo de la salida de agua
B	1		Gasket	Joint	Junta
C		1	Washer	Rondelle	Arandela
D	1		Locknut	Écrou de blocage	Contratuerca
E		1	Cover plate	Plaque de finition	Placa de cubierta
F		2	Washer	Rondelle	Arandela
G		2	Locknut	Écrou de blocage	Contratuerca
T1	1		Outlet tool	Outil de sortie	Herramienta para la salida

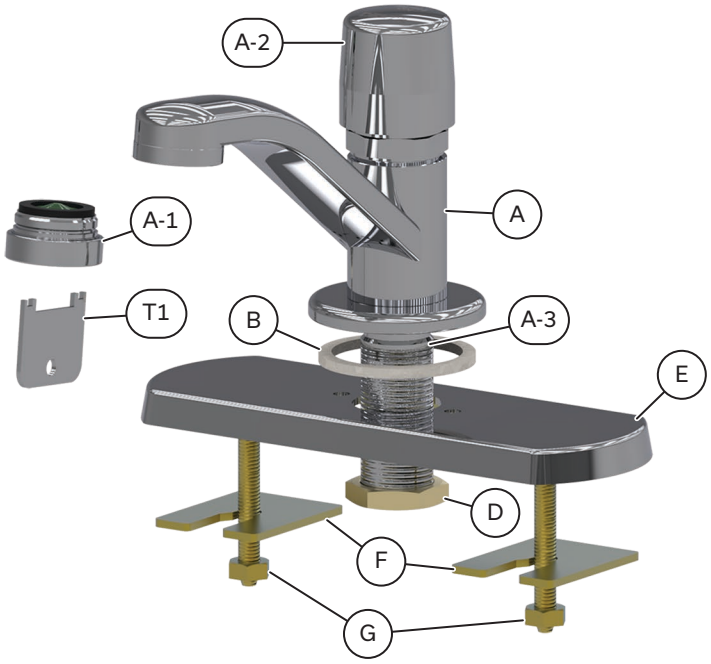

Item No. / Article / Nro. de elemento	Qty / Qté / N.º de pieza 86T1053 86T1093	86T1153	Description / Description / Descripción		
A	1		Spout body	Corps du bec	Cuerpo de la salida de agua
A-1	1		Outlet	Sortie	Salida
A-2	2		Handle	Poignée	Manija
A-3	2		Spout body shank	Tige du corps du bec	Varilla del cuerpo de la salida de agua
B	1		Gasket	Joint	Junta
C	2		Washer	Rondelle	Arandela
D	2		Spacer	Espaceur	Espaciadores
E	2		Locknut	Écrou de blocage	Contratuerca
F	2		Cap	Capuchon	Tapones
G	2		Coupling Nut	Écrou de raccordement	Tuerca de acoplamiento
H	1		Drain body - with overflow	Corps de drain – avec trop-plein	Cuerpo de drenaje, con desbordamiento
I	1		Gasket	Joint	Junta
J	1		Washer	Rondelle	Arandela
K	1		Nut	Écrou	Tuerca
L	1		Tail piece	pièce d'extrémité	Tubo de salida
T1	1		Outlet tool	Outil de sortie	Herramienta para la salida

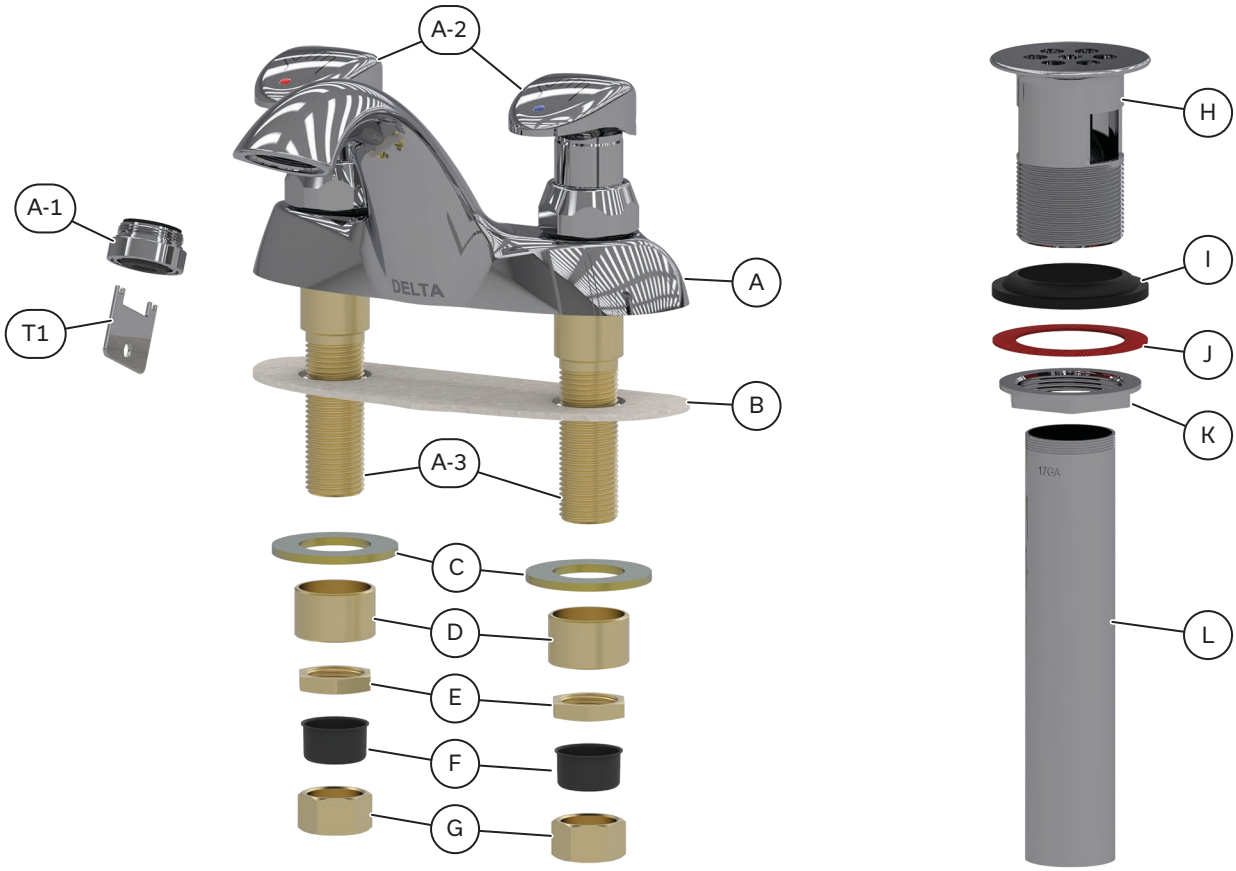

Item No. / Article / Nro. de elemento	Qty / Qté / N.º de pieza				Description / Description / Descripción		
	87T104 87T904	87T105 87T905	87T110 87T910	87T111 87T911			
A	1				Spout body	Corps du bec	Cuerpo de la salida de agua
A-1	1				Outlet	Sortie	Salida
A-2	1		1		Push Button	Bouton-poussoir	Botón
A-3		1		1	Lever handle	Poignées de type levier	Manija de palanca
A-4	2				Anti-rotation pins	Axes anti-rotation	Pasadores antirrotación
A-5	1				Spout body shank	Tige du corps du bec	Varilla del cuerpo de la salida de agua
B	1				Gasket	Joint	Junta
C	1				Washer	Rondelle	Arandela
D	2				Locknut	Écrou de blocage	Contratuerca
E			1		Coupling Nut	Écrou de raccordement	Tuerca de acoplamiento
F			1		Mixing tee and inlet checks	Contrôles du mitigeur et de l'arrivée d'eau	Controles de T mezcladora y entrada
T1	1				Outlet tool	Outil de sortie	Herramienta para la salida

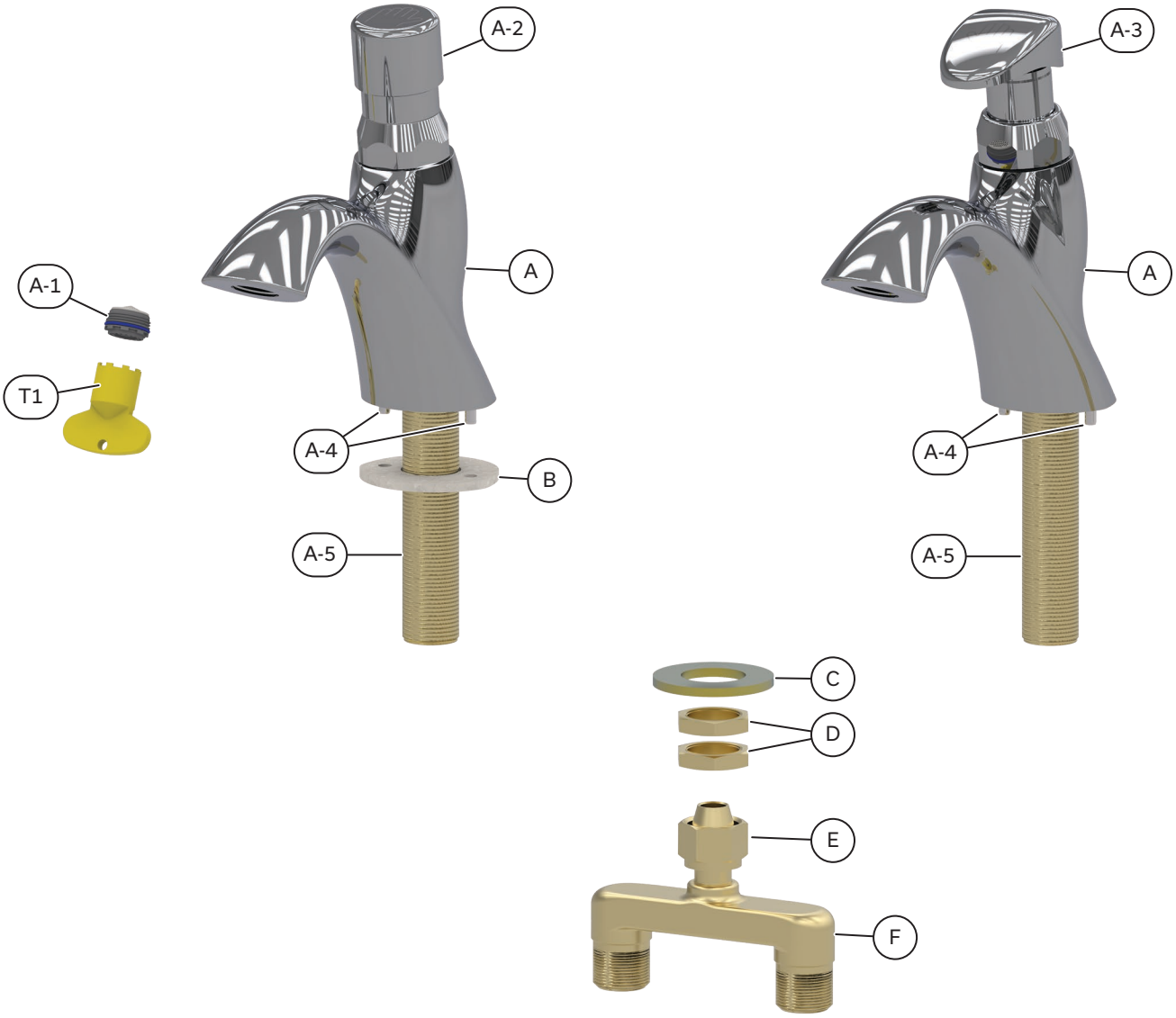

Sink/Countertop Preparation

Préparation du comptoir/évier

Preparación del lavabo/de la encimera

1. Mark and drill sink/countertop for the appropriate hole pattern based on the model being installed.

1. Marquez et percez-le comptoir/évier à l'aide du schéma de trou approprié selon le modèle à installer.

1. Haga una marca y taladre el lavabo/la encimera para realizar el patrón de orificios adecuado según el modelo que se está instalando.

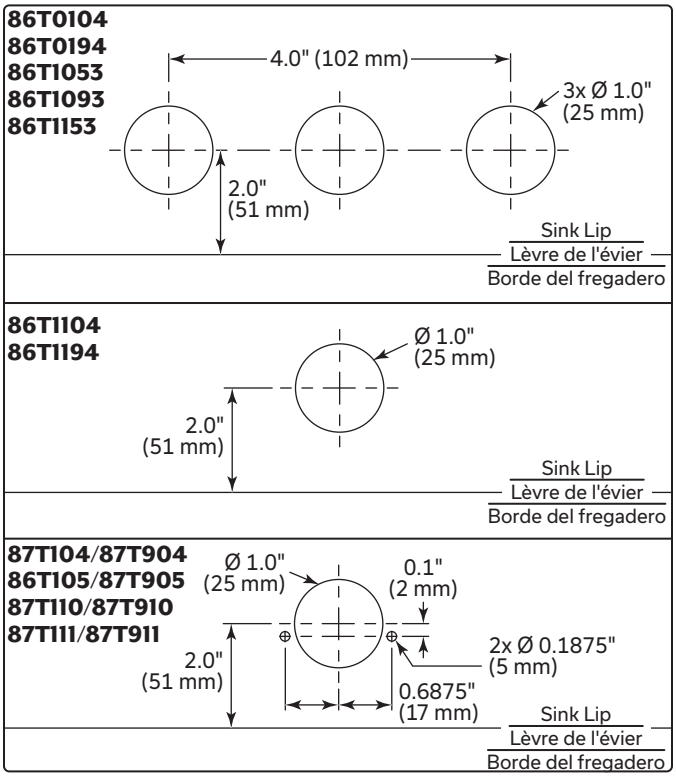

86T0104, 86T0194, 86T1104 and 86T1194 - Faucet Installation

86T0104, 86T0194, 86T1104 et 86T1194 - L'installation du robinet

86T0104, 86T0194, 86T1104 y 86T1194 - Instalación del grifo

86T0104 and 86T0194 *(Detail A)*

1. Place base then gasket (B) on spout body (A), slide coverplate (E) onto the spout body shank and secure using the locknut (D).

⚠ CAUTION

- **HAND TIGHTEN** locknut (D) only**.**
- Ensure the spout is 90° to the coverplate (E).

2. Secure spout body (A) and cover plate (E) to the sink/countertop (SO1[a]) with washer (F) and locknut (G).

⚠ CAUTION **DO NOT** overtighten locknut (G) only.

86T1104 and 86T1194 *(Detail B)*

1. Place base then gasket (B) on spout body (A), and position on sink/ countertop (SO1[a]).
2. Secure spout body (A) to the sink/countertop (SO1[a]) with washer (C) and locknut (D).

⚠ CAUTION **HAND TIGHTEN** locknut (D) only**.**

Water Connections *(86T0104 shown) (Detail C)*

1. Make connections to water line (SO2[a]) *(not supply). (Use 1/2" IPS faucet connections, or coupling nut with 3/8" O.D. ball-nose riser.)*
2. After connection has been made, remove outlet (A-1) using wrench (T1).
3. Turn on water supply (SO3[a]) *(not supply)*, check for leaks.
4. Push down and hold handle (A-2) allowing the line to flush for one minute. This will remove debris from line which can damage internal parts of faucet and create leaks.
5. After flushing, shut off water at faucet and replace outlet (A-1) using wrench (T1).

86T0104 et 86T0194 *(Détail A)*

1. Placez la base puis le joint (B) sur le corps du bec (A), insérez la plaque de finition (E) sur la tige du corps du bec et fixez-la à l'aide de l'écrou de blocage (D).

⚠ ATTENTION

- **SERREZ À LA MAIN** l'écrou de blocage (D) seulement.
- Assurez-vous que le bec est à 90° par rapport à la plaque de finition (E).

2. Fixez le corps du bec (A) et la plaque de finition (E) à l'évier/ au comptoir (SO1[a]) à l'aide de la rondelle (F) et de l'écrou de blocage (G).

⚠ ATTENTION **DNE SERREZ PAS** trop l'écrou de blocage (G).

86T1104 et 86T1194 *(Détail B)*

1. Placez la base puis le joint (B) sur le corps du bec (A), et positionnez-le sur l'évier/ le comptoir (SO1[a]).
2. Fixez le corps du bec (A) à l'évier/au comptoir (SO1[a]) à l'aide du joint (C) et de l'écrou de blocage (D).

⚠ ATTENTION **SERREZ À LA MAIN** l'écrou de blocage (D) seulement.

Raccordement des conduites d'eau *(86T0104 illustrées) (Détail C)*

1. Effectuez les raccordements aux conduites d'eau (SO2[a]) *(non fournies). (Utilisez des raccords de robinet de 1/2 po IPS, ou des écrous de raccordement avec une colonne montante à bille de 3/8 po de diamètre extérieur)*.
2. Une fois le raccordement effectué, retirez la sortie (A-1) à l'aide de la clé (T1).
3. Ouvrez les arrivées d'eau (SO3[a]) *(non fournies)*, vérifiez s'il y a des fuites.
4. Appuyez sur la poignée (A-2) et maintenez-la enfoncée pour permettre à la conduite de se rincer pendant une minute. Ceci éliminera les débris dans les conduits qui pourraient endommager les pièces internes du robinet et créer des fuites
5. Après le rinçage, fermez l'eau au robinet et replacez la sortie (A-1) à l'aide de la clé (T1).

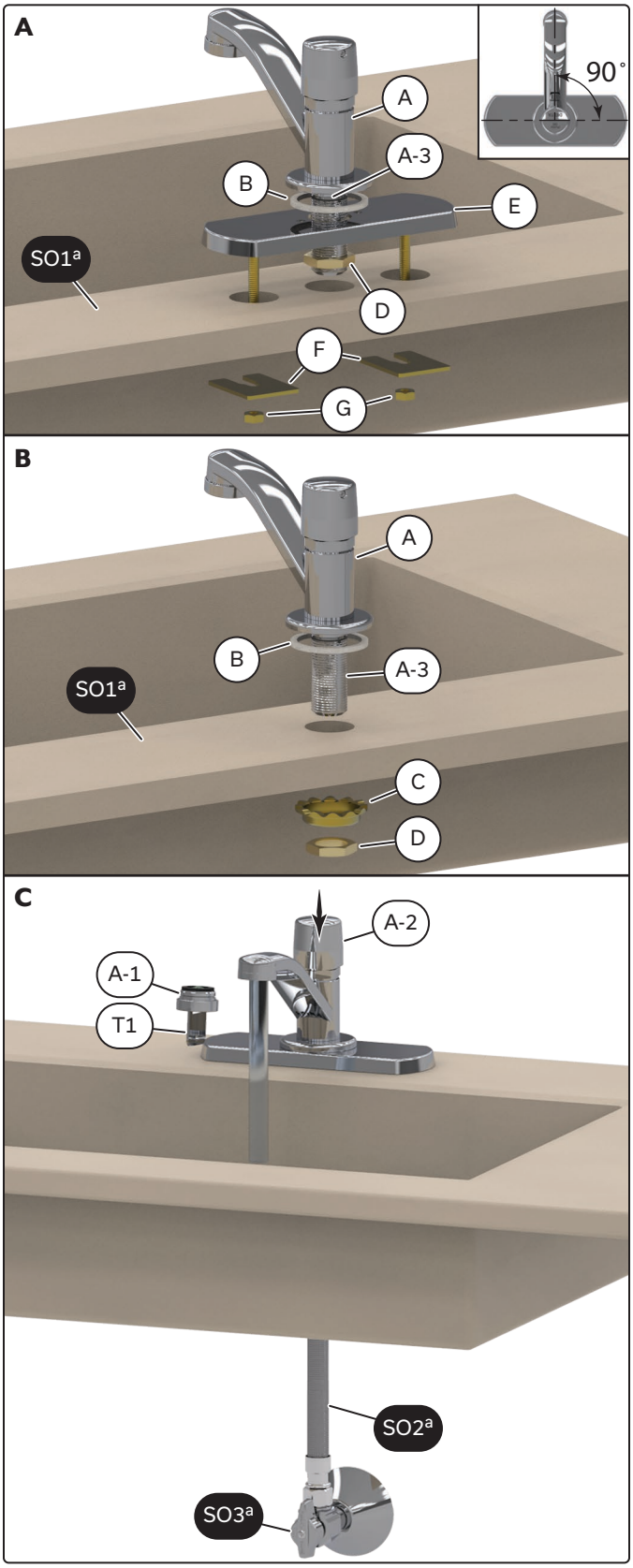

[a] Supplied by others
Fourni par d'autres
Suministrado por otros

86T0104 y 86T0194 *(Detalle A)*

1. Coloque la base luego la junta (B) en el cuerpo de la salida de agua (A), deslice la placa de cubierta (E) en la varilla del cuerpo de la salida de agua y asegure usando la contratuerca (D).

⚠ ATENCIÓN

- **AJUSTE A MANO** solo la contratuerca (D).
- Asegúrese de que la salida del agua esté a 90° hacia la salida del agua.

2. Asegure el cuerpo de la salida de agua (A) y la placa de orificio (E) al lavabo/encimera (SO1ª) con una arandela (F) y contratuerca (G).

⚠ ATENCIÓN **NO** ajuste demasiado solo la contratuerca (G).

86T1104 y 86T1194 *(Detalle B)*

1. Coloque la base luego la junta (B) en el cuerpo de la salida de agua (A), y posicione sobre el lavabo/encimera (SO1ª).
2. Fije el cuerpo de la salida de agua (A) al lavabo/a la encimera (SO1ª) con la arandela (C) y la contratuerca (D).

⚠ ATENCIÓN **AJUSTE A MANO** solo la contratuerca (D).

Conexiones de agua *(se muestra 86T0104) (Detalle C)*

1. Realice las conexiones a la tubería principal de agua (SO2ª) (*no al suministro). (Utilice conexiones de grifo IPS de 1/2", o tuerca de acoplamiento con tubo ascendente esférico de 3/8" de diámetro exterior)*.
2. Una vez realizada la conexión, retire la salida (A-1) utilizando la llave (T1).
3. Abra el suministro de agua (SO3ª) *(no suministro)*, compruebe si hay fugas.
4. Empuje hacia abajo y mantenga presionada la manija (A-2) para permitir que la línea descargue durante un minuto. Esto eliminará los residuos de la línea que pueden dañar las piezas internas del grifo y crear fugas.
5. Después del lavado, cierre el agua en el grifo y vuelva a colocar la salida (A-1) utilizando la llave (T1).

86T0153 and 86T0193 - Drain Install
86T0153 et 86T0193 - Installation du drain
86T0153 y 86T0193 - Instalación de drenaje

STEP 1. DRAIN BODY INSTALL *(Detail A)*

1. Apply plumber's putty around the drain opening of the sink (S01[a]).
2. Install drain body (H) into the drain opening of the sink (S01[a]).

ÉTAPE 1. INSTALLATION DU CORPS DU DRAIN *(Détail A)*

1. Appliquez du mastic de plomberie autour de l'ouverture du drain de l'évier (S01[a]).
2. Installez le corps du drain (H) dans l'ouverture du drain de l'évier (S01[a]).

PASO 1. INSTALACIÓN DEL CUERPO DE DRENAJE *(Detalle A)*

1. Aplique masilla de fontanero alrededor de la abertura de drenaje del lavabo (S01[a]).
2. Instale el cuerpo de drenaje (H) en la abertura de drenaje del lavabo (S01[a]).

STEP 2. DRAIN TAIL PIECE INSTALL *(Detail B)*

1. Secure the drain body (H) to the sink (S01[a]) with the gasket (I), fiber washer (J) and the nut (K).

⚠ **CAUTION** **DO NOT** over-tighten the nut (K).

2. Apply plumber's tape to the thread end of the tail piece (L).
3. Thread the tail piece (L) into the end of the drain body (H).

⚠ **CAUTION** **DO NOT** over-tighten the tail piece (L).

4. Once drain body (H) is secure clean off any excess plumber's putty from sink surfaces.

ÉTAPE 2. INSTALLATION DE LA PIÈCE D'EXTRÉMITÉ DU DRAIN *(Détail B)*

1. Fixez le corps du drain (H) à l'évier (S01[a]) avec le joint (I), la rondelle en fibre (J) et l'écrou (K).

⚠ **ATTENTION** **NE serrez PAS** trop l'écrou (K).

2. Appliquez du ruban de plomberie sur le bout fileté de la pièce d'extrémité du drain (L).
3. Vissez la pièce d'extrémité (L) dans partie inférieure du corps du drain (H).

⚠ **ATTENTION** **NE serrez PAS** trop la pièce d'extrémité (L).

4. Une fois le corps du drain (H) fixé, enlevez le surplus de mastic de plomberie des surfaces de l'évier.

PASO 2. INSTALACIÓN DEL TUBO DE SALIDA *(Detalle B)*

1. Asegure el cuerpo de drenaje (H) al lavabo (S01[a]) con la junta (I), la arandela de fibra (J) y la tuerca (K).

⚠ **ATENCIÓN** **NO** apriete demasiado la tuerca (K).

2. Aplique cinta adhesiva de fontanero al extremo de la conexión roscada del tubo de salida (L).
3. Enrosque el tubo de salida (L) en el extremo del cuerpo de drenaje (H).

⚠ **ATENCIÓN** **NO** apriete demasiado el tubo de salida (L).

4. Una vez que el cuerpo de drenaje (H) esté seguro, limpie el exceso de masilla de fontanero de las superficies del lavabo.

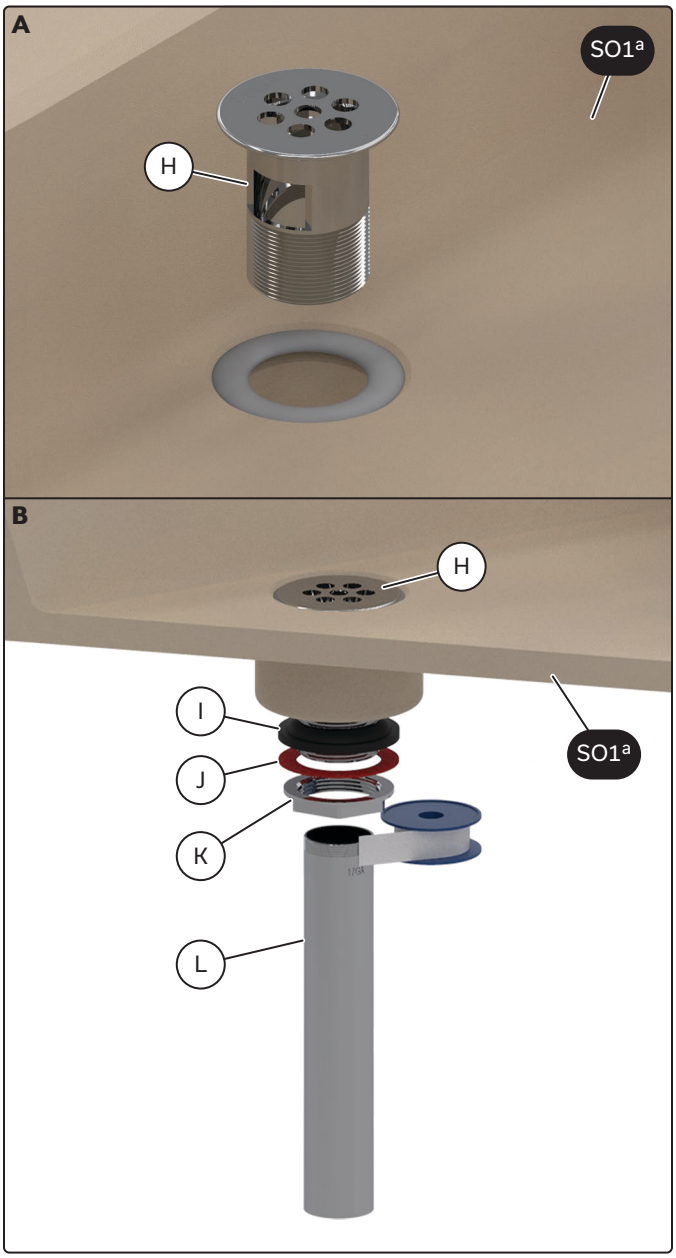

[a] Supplied by others
Fourni par d'autres
Suministrado por otros

86T0153, 86T0193 and 86T1153 - Faucet Installation

86T0153, 86T0193 et 86T1153 - L'installation du robinet

86T0153, 86T0193 y 86T1153 - Instalación del grifo

1. Remove the caps (F) from the ends of the spout body shanks (A-3) and dispose of them.
2. Place base then gasket (B) on spout body (A), and position on sink/countertop (SO1[a]) making sure gasket (B) is properly aligned in cavity on spout body (A).
3. Secure spout body (A) to the sink/countertop (SO1[a]) with washers (C), spacers (D) and locknuts (E).

⚠ **CAUTION** **DO NOT** over-tighten the nut (E) only**.**

4. Make connections to water lines (SO2[a]) *(not supply). (Use 1/2" IPS faucet connections, or coupling nut (G) with 3/8" O.D. ball-nose riser.)*
5. After connection has been made, remove outlet (A-1) using wrench (T1).
6. Turn on water supplies (SO3[a]), check for leaks.
7. Push down and hold handles (A-2) allowing the line to flush for one minute. This will remove debris from line which can damage internal parts of faucet and create leaks.
8. After flushing, shut off water at faucet and replace outlet (A-1) using wrench (T1).

---

1. Enlevez les capuchons (F) de l'extrémité des tiges du corps du bec (A-3) et jetez-les.
2. Placez le joint (B) sur la base du corps du bec (A), et placez-le dans le trou de l'évier/du comptoir (SO1[a]) en vous assurant que le joint (B) est correctement aligné dans le corps du bec (A).
3. Fixez le corps du bec (A) à l'évier/au comptoir (SO1[a]) à l'aide des rondelles (C), des cales d'espacement (D) et des écrous de blocage (E).

⚠ **ATTENTION** **NE serrez PAS** trop les écrous (E)**.**

4. Effectuez les raccordements aux conduites d'eau (SO2[a]) *(non fournies). (Utilisez des raccords de robinet de 1/2 po IPS, ou des écrous de raccordement avec une colonne montante à bille de 3/8 po de diamètre extérieur).*
5. Une fois le raccordement effectué, retirez la sortie (A-1) à l'aide de la clé (T1).
6. Ouvrez les arrivées d'eau (SO3[a]) et vérifiez s'il y a des fuites.
7. Appuyez sur les poignées (A-2) et maintenez-les enfoncées pour permettre aux conduites de se rincer pendant une minute. Ceci éliminera les débris dans les conduits qui pourraient endommager les pièces internes du robinet et créer des fuites
8. Après le rinçage, fermez l'eau au robinet et replacez la sortie (A-1) à l'aide de la clé (T1).

---

1. Retire los tapones (F) de los extremos de las varillas del cuerpo de la salida de agua (A-3) y deséchelos.
2. Coloque la base y después la junta (B) en el cuerpo de la salida de agua (A), y colóquelo en el lavabo/en la encimera (SO1[a]) asegurándose de que la junta (B) está correctamente alineada en la cavidad del cuerpo de la salida de agua (A).
3. Fije el cuerpo de la salida de agua (A) al lavabo/a la encimera (SO1a) con arandelas (C), espaciadores (D) y contratuercas (E).

⚠ **ATENCIÓN** **NO** apriete demasiado la tuerca (E).

4. Realice las conexiones a las tuberías principales de agua (SO2a) *(no al suministro). (Utilice conexiones de grifo IPS de 1/2", o tuerca de acoplamiento (G) con tubo ascendente esférico de 3/8" de diámetro exterior).*
5. Una vez realizada la conexión, retire la salida (A-1) utilizando la llave (T1).
6. Abra los suministros de agua (SO3[a]), compruebe si hay fugas.
7. Empuje hacia abajo y mantenga presionadas las manijas (A-2) para permitir que la línea descargue durante un minuto. Esto eliminará los residuos de la línea que pueden dañar las piezas internas del grifo y crear fugas.
8. Después del lavado, cierre el agua en el grifo y vuelva a colocar la salida (A-1) utilizando la llave (T1).

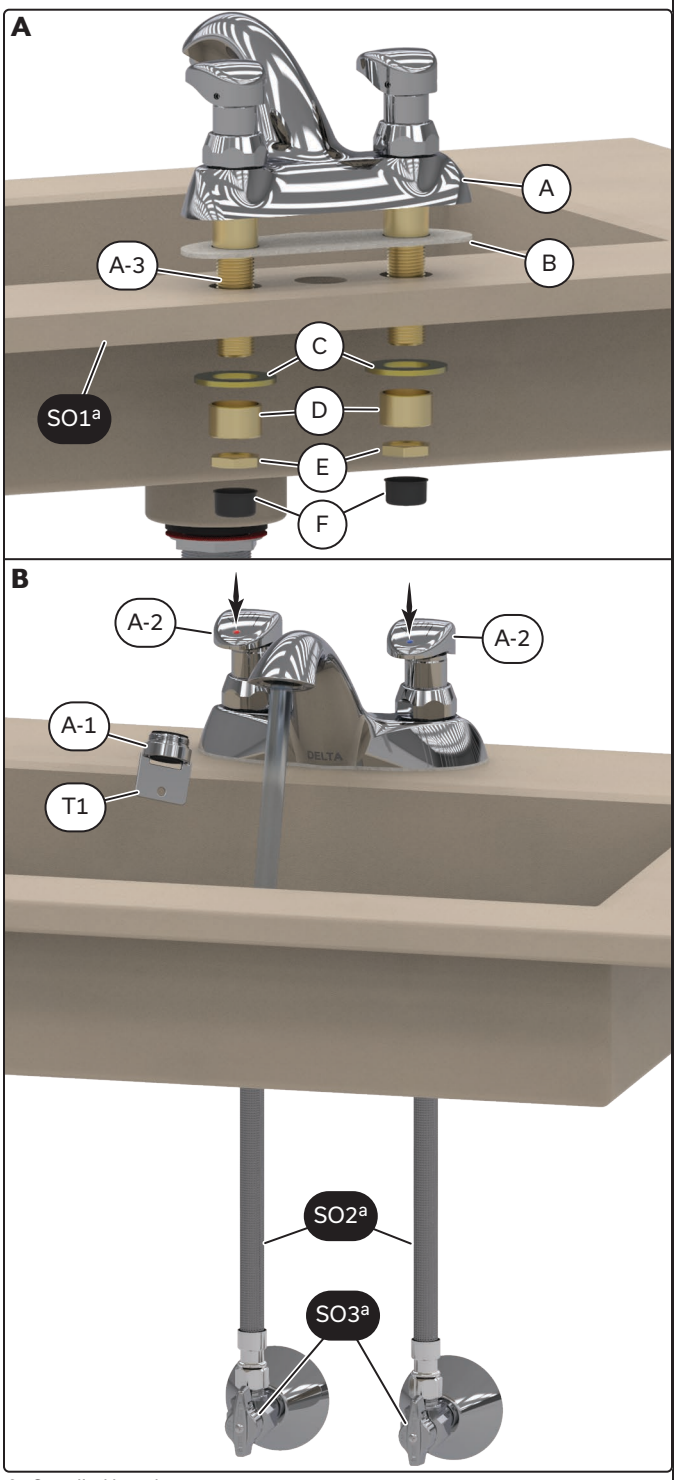

[a] Supplied by others
Fourni par d'autres
Suministrado por otros

87T104, 87T110, 87T105, 87T111, 87T904, 87T905, 87T910 and 87T911 - Faucet Installation

87T104, 87T110, 87T105, 87T111, 87T904, 87T905, 87T910 et 87T911 - L'installation du robinet

87T104, 87T110, 87T105, 87T111, 87T904, 87T905, 87T910 y 87T911 - Instalación del grifo

Faucet Body Install *(87T104 Shown) (Detail A)*

1. Place base then gasket (B) on spout body (A), and position on sink/countertop (SO1[a]) aligning the anti-rotation pins (A-4) into the hole, created in *"Sink/ Countertop Preparation" on page 10*.
2. Secure spout body (A) to the sink/countertop (SO1[a]) with washer (C) and locknuts (D).

⚠ **CAUTION** **DO NOT** overtighten the locknuts (D) only.

87T104, 87T105, 87T904 and 87T905 Water Connections *(Detail C)*

1. Make connections to water line (SO2[a]) *(not supply). (Use 1/2" IPS faucet connections, or coupling nut with 3/8" O.D. ball-nose riser.)*
2. After connection has been made, remove outlet (A-1) using wrench (T1).
3. Turn on water supply (SO3[a]) *(not supply)*, check for leaks.
4. Push down and hold handle (A-2) allowing the line to flush for one minute. This will remove debris from line which can damage internal parts of faucet and create leaks.
5. After flushing, shut off water at faucet and replace outlet (A-1) using wrench (T1).

87T110, 87T111, 87T910 and 87T911 Water Connections

(87T110 shown) (Detail B and C)

1. Connect the mixing tee and inlet checks (F) to the spout body shank (A-5) securing with the coupling nut (E).

⚠ **CAUTION** **DO NOT** overtighten the coupling nut (E).

2. Make connections to water lines (SO2[a]) *(not supply). (Use 1/2" IPS faucet connections, or coupling nut with 3/8" O.D. ball-nose riser.)*
3. After connection has been made, remove outlet (A-1) using wrench (T1).
4. Turn on water supply (SO3[a]) *(not supply)*, check for leaks.
5. Push down and hold handle (A-2 or A-3) allowing the line to flush for one minute. This will remove debris from line which can damage internal parts of faucet and create leaks.
6. After flushing, shut off water at faucet and replace outlet (A-1) using wrench (T1).

Installation du corps du robinet *(87T104 illustré) (Détail A)*

1. Placez la base puis le joint (B) sur le corps du bec (A), et positionnez-le sur l'évier/ le comptoir (SO1[a]) en alignant les axes anti-rotation (A-4) dans le trou, créé dans *« Préparation du comptoir/évier » à la page 10*.
2. Fixez le corps du bec (A) à l'évier/au comptoir (SO1[a]) à l'aide du joint (C) et des écrous de blocage (D).

⚠ **ATTENTION** **Ne serrez PAS** trop les écrous de blocage (D) seulement.

Raccordement des arrivées d'eau 87T104, 87T105, 87T904 et 87T905 *(Détail C)*

1. Effectuez les raccordements aux conduites d'eau (SO2[a]) *(non fournies). (Utilisez des raccords de robinet de 1/2 po IPS, ou des écrous de raccordement avec une colonne montante à bille de 3/8 po de diamètre extérieur).*
2. Une fois le raccordement effectué, retirez la sortie (A-1) à l'aide de la clé (T1).
3. Ouvrez les arrivées d'eau (SO3[a]) *(non fournies)*, vérifiez s'il y a des fuites.
4. Appuyez sur la poignée (A-2) et maintenez-la enfoncée pour permettre à la conduite de se rincer pendant une minute. Ceci éliminera les débris dans les conduits qui pourraient endommager les pièces internes du robinet et créer des fuites
5. Après le rinçage, fermez l'eau au robinet et replacez la sortie (A-1) à l'aide de la clé (T1).

Raccordement des arrivées d'eau 87T110, 87T111, 87T910 et 87T911 *(87T110 illustré) (Détail B et C)*

1. Raccordez le mitigeur et les arrivées d'eau (F) à la tige du corps du bec (A-5) en les fixant à l'aide de l'écrou d'accouplement (E).

⚠ **ATTENTION** **NE serrez PAS** trop l'écrou d'accouplement (E).

2. Effectuez les raccordements aux conduites d'eau (SO2[a]) *(non fournies). (Utilisez des raccords de robinet de 1/2 po IPS, ou des écrous de raccordement avec une colonne montante à bille de 3/8 po de diamètre extérieur).*
3. Une fois le raccordement effectué, retirez la sortie (A-1) à l'aide de la clé (T1).
4. Ouvrez les arrivées d'eau (SO3[a]) *(non fournies)*, vérifiez s'il y a des fuites.
5. Appuyez sur la poignée (A-2 ou A-3) et maintenez-la enfoncée pour permettre à la conduite de se rincer pendant une minute. Ceci éliminera les débris dans les conduits qui pourraient endommager les pièces internes du robinet et créer des fuites
6. Après le rinçage, fermez l'eau au robinet et replacez la sortie (A-1) à l'aide de la clé (T1).

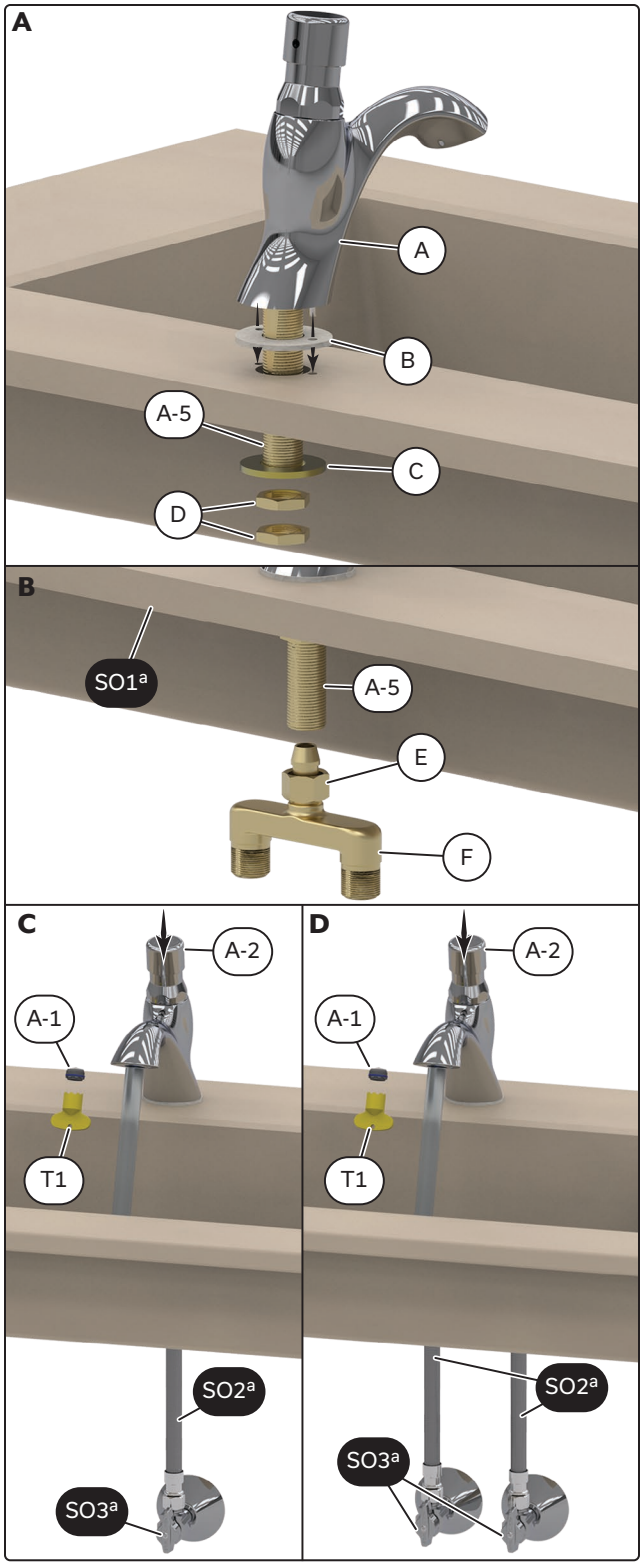

[a] Supplied by others
Fourni par d'autres
Suministrado por otros

Instalación de llave Bodey *(se muestra 87T104) (Detalle A)*

1. Coloque la base luego la junta (B) en el cuerpo de la salida de agua (A), y posicione sobre el lavabo/la encimera (SO1ª) alineando los pasadores antirrotación (A-4) dentro del orificio, que se creó en *"Preparación del lavabo/de la encimera" en la página 10*.
2. Fije el cuerpo de la salida de agua (A) al lavabo/a la encimera (SO1ª) con la arandela (C) y contratuercas (D).

⚠ **ATENCIÓN** **NO** apriete demasiado las contratuercas (D).

Conexiones de agua 87T104, 87T105, 87T904 y 87T905 *(Detalle C)*

1. Realice las conexiones a la tubería principal de agua (SO2ª) *(no al suministro). (Utilice conexiones de grifo IPS de 1/2", o tuerca de acoplamiento con tubo ascendente esférico de 3/8" de diámetro exterior).*
2. Una vez realizada la conexión, retire la salida (A-1) utilizando la llave (T1).
3. Abra el suministro de agua (SO3ª) *(no suministro)*, compruebe si hay fugas.
4. Empuje hacia abajo y mantenga presionada la manija (A-2) para permitir que la línea descargue durante un minuto. Esto eliminará los residuos de la línea que pueden dañar las piezas internas del grifo y crear fugas.
5. Después del lavado, cierre el agua en el grifo y vuelva a colocar la salida (A-1) utilizando la llave (T1).

Conexiones de agua 87T110, 87T111, 87T910 y 87T911 *(se muestra 87T110) (Detalle B y C)*

1. Conecte los controles de T mezcladora y entrada (F) a la varilla del cuerpo de la salida de agua (A-5) asegurando con una tuerca de acoplamiento (E).

⚠ **ATENCIÓN** **NO** apriete demasiado la tuerca de acoplamiento (E).

2. Realice las conexiones a las tuberías principales de agua (SO2ª) *(no al suministro). (Utilice conexiones de grifo IPS de 1/2", o tuerca de acoplamiento con tubo ascendente esférico de 3/8" de diámetro exterior).*
3. Una vez realizada la conexión, retire la salida (A-1) utilizando la llave (T1).
4. Abra el suministro de agua (SO3ª) *(no suministro)*, compruebe si hay fugas.
5. Empuje hacia abajo y mantenga presionada la manija (A-2 o A-3) para permitir que la línea descargue durante un minuto. Esto eliminará los residuos de la línea que pueden dañar las piezas internas del grifo y crear fugas.
6. Después del lavado, cierre el agua en el grifo y vuelva a colocar la salida (A-1) utilizando la llave (T1).

ADJUST CLOSING TIME
RÉGLER LE TEMPS DE FERMETURE
AJUSTE EL TIEMPO DE CIERRE

NOTICE Check you local codes, they may be specific about the volume of water discharged per activation.

These faucets has been pre-set at the manufacturer to close in approximately 14-24 seconds at 60-70 psi (414-483 kPa) and 80-90 °F (27-32 °C).

1. To change closing time, using a 3/16" hex wrench remove handle (A-2) and adjust the locknuts (A-3) on valve assembly (A-4) using a 7/16" wrench.
   a. For a faster closing time, tighten the locknuts (A-3) down.
   b. For a slower closing time, loosen the locknuts (A-3) up.

AVIS Vérifiez les codes locaux, ils peuvent être spécifiques quant au volume d'eau déversé par activation.

Ces robinets ont été préréglés par le fabricant pour se fermer après 14 à 24 secondes environ à 414 à 483 kPa (60 à 70 psi) et 27 à 32 °C (80 à 90 °F).

1. Pour modifier le temps de fermeture, retirez la poignée (A-2) à l'aide d'une clé hexagonale de 3/16 po et réglez le contre-écrou (A-3) sur la soupape (A-4) à l'aide d'une clé de 7/16 po.
   a. Pour une fermeture plus rapide, serrez le contre-écrou (A-3).
   b. Pour une fermeture plus lente, desserrez le contre-écrou (A-3).

AVISO Compruebe los códigos locales; podrían ser específicos sobre el volumen de agua descargada por activación.

El fabricante ajustó previamente estos grifos para que se cierren en aproximadamente 14-24 segundos a 60-70 psi (414-483 kPa) y 80-90 °F (27-32 °C).

1. Para cambiar el tiempo de cierre, con una llave hexagonal de 3/16" retire la manija (A-2) y ajuste las contratuercas (A-3) del montaje de la válvula (A-4) con una llave de 7/16".
   a. Para un cierre más rápido, ajuste las contratuercas (A-3) hacia abajo.
   b. Para un cierre más lento, afloje las contratuercas (A-3) hacia arriba.

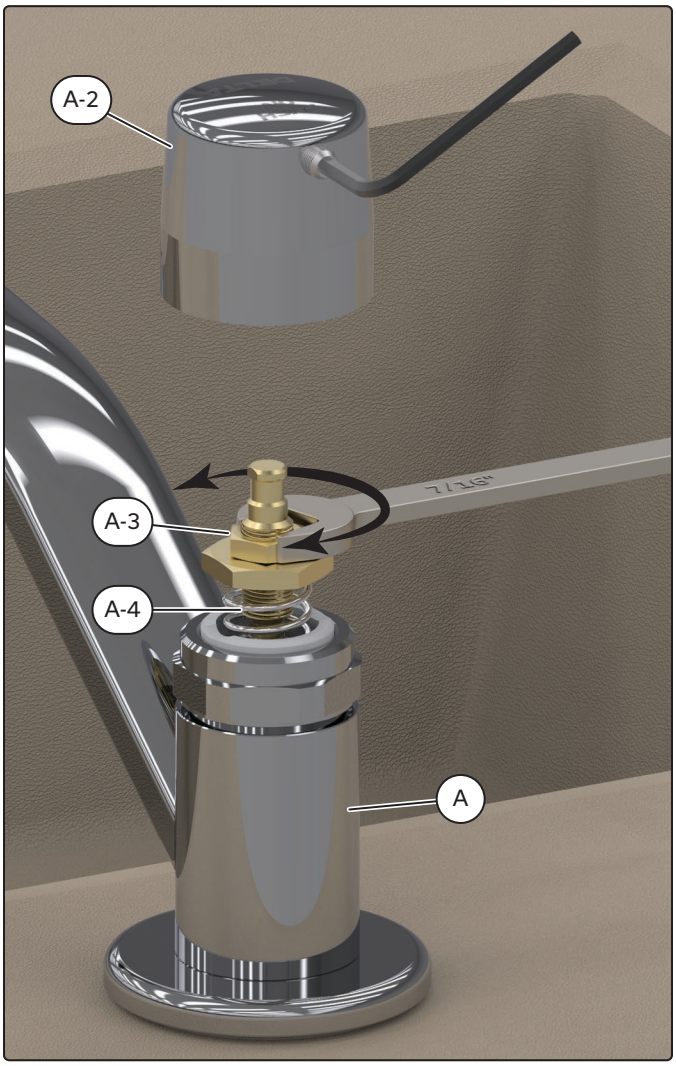

REPAIR PARTS
PIÈCES DE RECHANGE
REPUESTOS

86T0104, 86T0194, 86T1104 and/et/y 86T1194

Item No. / Article / Nº de artículo	Part No. / N° de pièce / N.º de pieza	Description / Description / Descripción		
1	RP5212	Handle with set screw	Poignée et vis de fixation	Manija con tornillo de fijación
2	RP6060	Bonnet nut	Écrou du capuchon	Tuerca de bonete
3	RP72773	Valve assembly	Ensemble de soupape	Montaje de la válvula
4	RP31704	Vandal-resistant 0.5 gpm (1.9 L/min) spray outlet with wrench	Sortie de jet anti-vandalisme, 0,5 gpm (1,9 L/min) avec clé	Salida de pulverización antivandálica de 0.5 gpm (1.9 l/min) con llave
	061104A	Vandal-resistant 0.35 gpm (1.3 L/min) spray outlet with wrench	Sortie de jet anti-vandalisme, 0,35 gpm (1,3 L/min) avec clé	Salida de pulverización antivandálica de 0.35 gpm (1.3 l/min) con llave
5	060765A	Wrench	Clé	Llave
7	86T151	Cover plate, gasket and holdown package	Ensemble plaque de finition, joint et fixations	Paquete de placa de orificio, junta y sujeción

86T0153, 86T0193 and/et/y 86T1153

Item No. / Article / Nº de artículo	Part No. / N° de pièce / N.º de pieza	Description / Description / Descripción		
1	060655A	ADA Metering handle (red)	Poignée de dosage ADA (rouge)	Manija temporizada ADA (rojo)
2	060656A	ADA Metering handle (blue)	Poignée de dosage ADA (bleue)	Manija temporizada ADA (azul)
3	RP72773	Valve assembly	Ensemble de soupape	Montaje de la válvula
4	060657A	Gasket	Joint	Junta
5	061258A	Mounting hardware	Matériel d'installation	Herramientas de montaje
6	RP31704	Vandal-resistant 0.5 gpm (1.9 L/min) spray outlet with wrench	Sortie de jet anti-vandalisme, 0,5 gpm (1,9 L/min) avec clé	Salida de pulverización antivandálica de 0.5 gpm (1.9 l/min) con llave
	061104A	Vandal-resistant 0.35 gpm (1.3 L/min) spray outlet with wrench	Sortie de jet anti-vandalisme, 0,35 gpm (1,3 L/min) avec clé	Salida de pulverización antivandálica de 0.35 gpm (1.3 l/min) con llave
7	060765A	Wrench	Clé	Llave
8	063223A	Coupling nut (2/pkg)	Écrou de raccordement (2/pqt)	Tuerca de acoplamiento (2/paq.)
9	33T260	Waste Fitting	Raccord d'évacuation	Conector de desechos

87T104, 87T110, 87T105, 87T111, 87T904, 87T905, 87T910 and/et/y 87T911

Item No. / Article / Nº de artículo	Part No. / N° de pièce / N.º de pieza	Description / Description / Descripción		
1	060654A	ADA Metering handle (plain)	Poignée de dosage ADA (ordinaire)	Manija temporizada ADA (liso)
2	060841A	Push button with set screw	Bouton-poussoir avec vis d'installation	Botón con tornillo de fijación
3	060028A	Set screw and hex key kit	Ensemble vis d'installation et clé hexagonale	Kit de tornillo de sujeción y llave hexagonal
4	RP72773	Valve assembly	Ensemble de soupape	Montaje de la válvula
5	060661A	Holddown package	Ensemble de fixation	Paquete de sujeción
6	063255A	Vandal-resistant 0.5 gpm (1.9 L/min) spray outlet with wrench	Sortie de jet anti-vandalisme, 0,5 gpm (1,9 L/min) avec clé	Salida de pulverización antivandálica de 0.5 gpm (1.9 l/min) con llave
	061307A	Vandal-resistant 0.35 gpm (1.3 L/min) spray outlet with wrench	Sortie de jet anti-vandalisme, 0,35 gpm (1,3 L/min) avec clé	Salida de pulverización antivandálica de 0.35 gpm (1.3 l/min) con llave
7	060765A	Wrench	Clé	Llave
8	063130A	Mixing tee and inlet checks	Contrôles du mitigeur et de l'arrivée d'eau	Controles de T mezcladora y entrada
9	060660A	Checks (6/pkg)	Contrôles (6/pqt)	Controles (paquete de 6)
10	87T151	Coverplate, gasket and holdown package	Ensemble plaque de finition, joint et fixations	Paquete de placa de orificio, junta y sujeción
11	RP6092	Cover plate holddown package	Ensemble de fixation de la plaque de finition	Paquete de sujeción de placa de orificio

86T0104, 86T0194, 86T1104, 86T1194

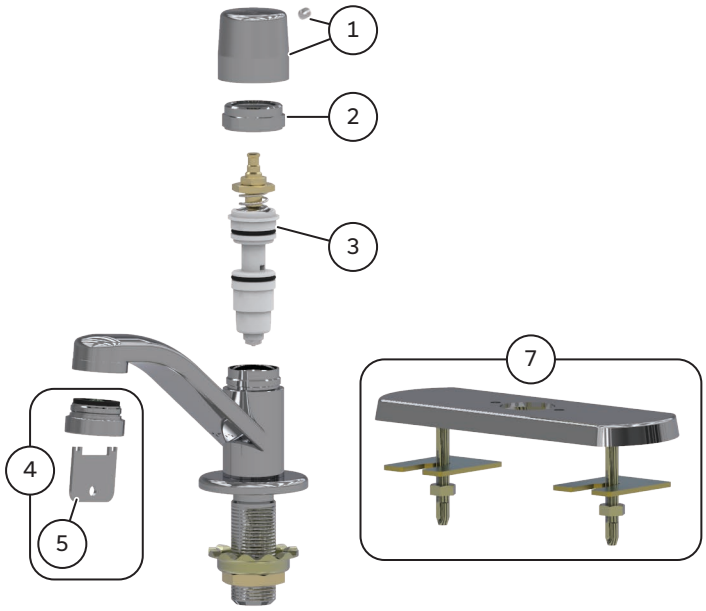

87T104, 87T110, 87T105, 87T111, 87T904, 87T905, 87T910, 87T911

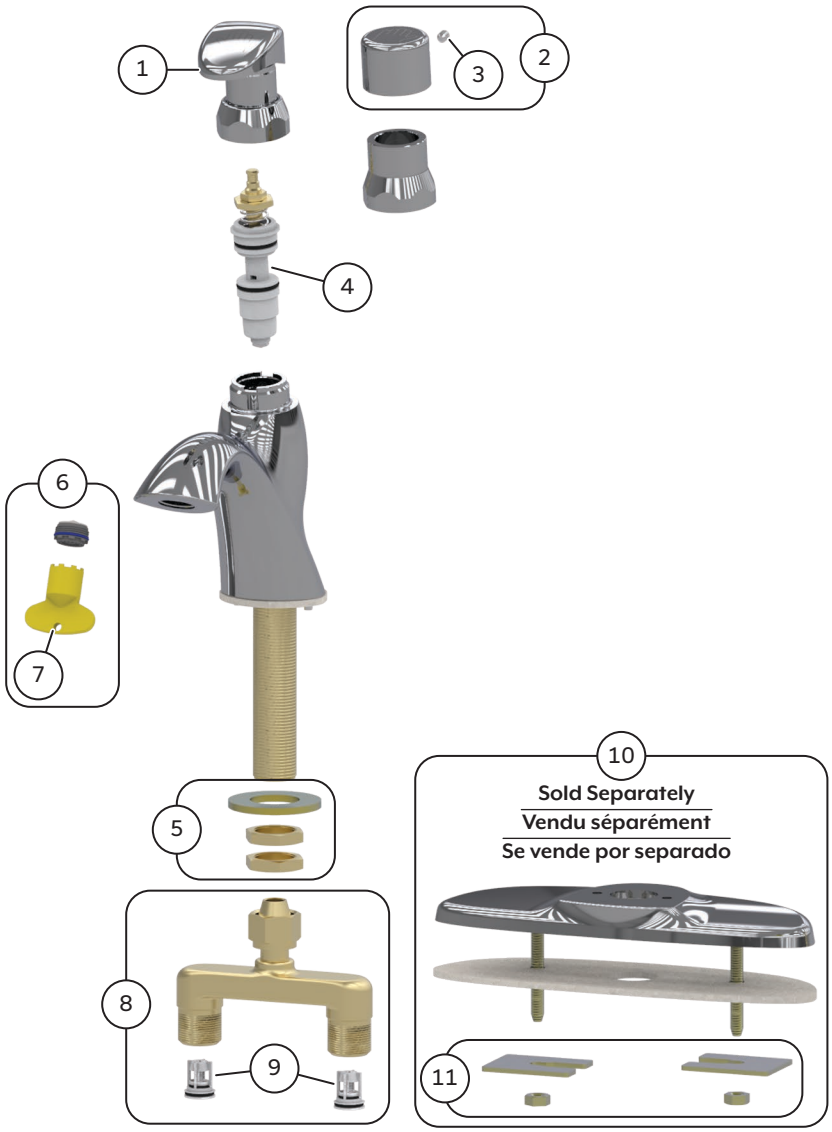

86T0153, 86T0193, 86T1153

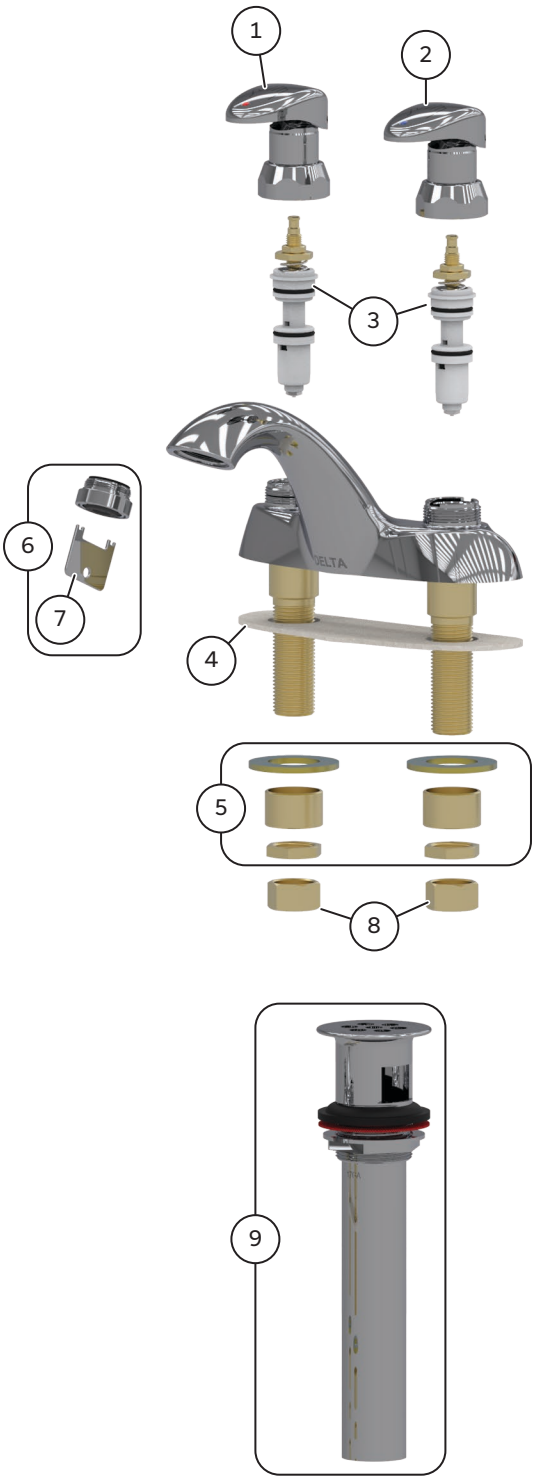

MAINTENANCE
ENTRETIEN
MAINTENANCE

If faucet leaks from under handle, or from spout outlet

1. Shut "**OFF**" water supplies.
2. Replace valve assembly (RP72773).
   a. Using a 3/16" hex wrench remove the handle.
   b. Remove the bonnet nut.
   c. Remove the valve assembly from the faucet body.
   d. Re-assemble faucet.
3. Turn water "**ON**" and check for leaks.

Si le robinet fuit sous la poignée, ou de la sortie du bec

1. **Coupez** l'arrivée d'eau.
2. Remplacez l'ensemble de la soupape (RP72773).
   a. Retirez la poignée à l'aide d'une clé hexagonale de 3/16 po (5 mm).
   b. Retirez le capuchon-écrou.
   c. Retirez l'ensemble intérieur de la soupape du corps du robinet.
   d. Réassemblez le robinet
3. Ouvrez l'arrivée d'eau et vérifiez s'il y a des fuites.

Si el grifo gotea por debajo de la manija o por la salida del caño

1. **CIERRE** los suministros de agua.
2. Sustituya el montaje de la válvula (RP72773).
   a. Con una llave hexagonal de 3/16 po, retire la manija.
   b. Retire la tuerca de bonete.
   c. Retire el montaje de la válvula del cuerpo del grifo.
   d. Vuelva a montar el grifo.
3. Abra el grifo y compruebe si hay fugas.

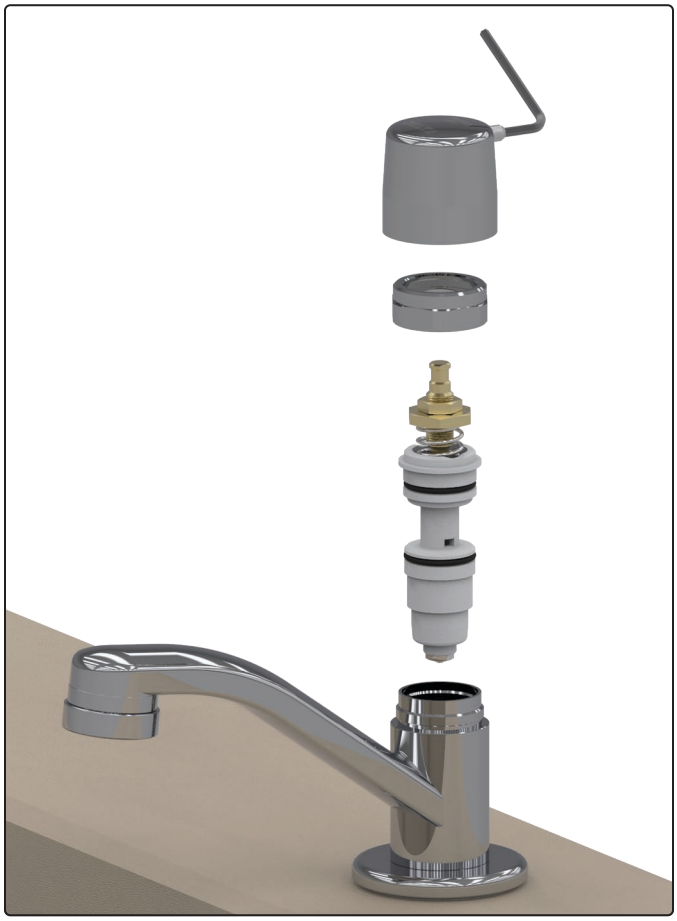

If faucet runs too long or too short after activation:

1. Adjust valve assembly locknuts. See *"Adjust Closing Time" on page 17*.

Si le robinet coule trop ou pas assez longtemps après l'activation :

1. Réglez le contre-écrou de l'ensemble de la soupape. Voir *« Régler le temps de fermeture » à la page 17*.

Si el grifo funciona durante poco tiempo o durante demasiado tiempo después activarlo:

1. Ajuste las contratuercas del montaje de la válvula. Ver *"Ajuste el tiempo de cierre" en la página 17*.

Cleaning Instructions

Delta Commercial products are designed and engineered in accordance with the highest quality and performance standards. With proper care, it will give years of trouble-free service. Care should be given to the cleaning of this product. Although the finish is extremely durable, it can be **DAMAGED** by **ACIDIC CLEANERS** (example - cleaners designed specifically for vitreous china lavatories and water closets), **HARSH ABRASIVES** or **POLISH**. To clean, simply wipe the surface with a damp soft cloth and blot dry with a soft cloth.

Instructions de nettoyage

Les produits Delta Commercial sont conçus et fabriqué conformément aux normes les plus élevées de qualité et de performance. Avec un entretien approprié, il offrira des années de service sans problème. Le nettoyage de ce produit doit être effectué avec soin. Bien que le fini soit extrêmement durable, il peut être **ENDOMMAGÉ** par les **NETTOYANTS ACIDES** (par exemple, les nettoyants conçus spécialement pour les lavabos et les toilettes en porcelaine vitrifiée), les **ABRASIFS PUISSANTS** ou les **PRODUITS DE POLISSAGE**. Pour le nettoyage, essuyez simplement la surface avec un chiffon doux humide et séchez-le avec un chiffon doux.

Instrucciones de limpieza

Los productos Delta Comerciales se diseñan y diseñan de acuerdo con los más altos estándares de calidad y rendimiento. Con el cuidado adecuado, brindará años de servicio sin problemas. Se debe tener cuidado con la limpieza de este producto. Aunque el acabado es extremadamente duradero, los **LIMPIADORES ÁCIDOS** (por ejemplo, limpiadores diseñados específicamente para escusados y escusados de porcelana vítrea), **ABRASIVOS FUERTES** o **PULIDORES** pueden **DAÑAR** el producto. Para limpiar, simplemente pase un paño húmedo por la superficie y séquela con un paño suave.

NOTES
NOTES
NOTA

Delta® Commercial Faucet Limited Warranty

Parts and Finish

All parts (including electronic parts other than batteries) and finishes of this Delta® Commercial product are warranted to the original purchaser to be free from defects in material and workmanship for five (5) years from the date that the product is received by the original purchaser or their authorized representative (installation contractor, etc.). No warranty is provided on batteries. Special terms and conditions may apply for specific models. Please refer to the Model Specification Sheet for more details.

What We Will Do

Masco Canada Limited will repair or replace, free of charge, during the applicable warranty period (as described above), any part or finish that proves defective in material and/or workmanship under normal installation, use and service. If repair or replacement is not practical, Masco Canada Limited may elect to refund the purchase price in exchange for the return of the product. **These are your exclusive remedies**.

What Is Not Covered

Any labor charges incurred by the purchaser to repair, replace, install or remove this product are not covered by this warranty. Masco Canada Limited shall not be liable for any damage to the commercial product resulting from reasonable wear and tear, misuse, abuse, neglect, changing building conditions (such as voltage spikes), aggressive waters for sterilization, gray water (recycled or repurposed water for toilet usage), improper or incorrectly performed installation, maintenance or repair, including failure to follow the applicable care and cleaning instructions, and any other exclusions set forth in the Maintenance and Installation manual for the particular product. Masco Canada Limited recommends using a professional plumber for all installation and repair. We also recommend that you use only genuine Delta® replacement parts.

What You Must Do To Obtain Warranty Service Or Replacement Parts

A warranty claim may be made and replacement parts may be obtained by calling or writing as follows:

In the United States:
Delta Faucet Company
55 E. 111th Street
Indianapolis, IN 46280
Attention: Warranty Service
https://www.deltafaucet.com/commercial/contact-us

In Canada:
Masco Canada Limited
Technical Service Centre
350 South Edgeware Road
St. Thomas, Ontario N5P 4L1
https://www.deltafaucet.ca/commercial/contact-us

Delta® Commercial products covered under this warranty include: Delta Commercial TECK® series, Delta Commercial HDF® series, Delta Commercial DEMD™ series and AD™ series. This warranty applies only to Delta® Commercial products installed in the United States of America and Canada.

Limitation on Duration of Implied Warranties.

Please note that some states/provinces (including Quebec) do not allow limitations on how long an implied warranty lasts, so the below limitations may not apply to you. **TO THE MAXIMUM EXTENT PERMITTED BY APPLICABLE LAW, ANY IMPLIED WARRANTY OR CONDITION, INCLUDING THE IMPLIED WARRANTIES OF MERCHANTABILITY AND OF FITNESS FOR A PARTICULAR PURPOSE, IS LIMITED TO THE STATUTORY PERIOD OR THE DURATION OF THIS WARRANTY, WHICHEVER IS SHORTER**.

Limitation of Special, Incidental or Consequential Damages.

Please note that some states/provinces (including Quebec) do not allow the exclusion or limitation of special, incidental or consequential damages, so the below limitations and exclusions may not apply to you. **TO THE MAXIMUM EXTENT PERMITTED BY APPLICABLE LAW, THIS WARRANTY DOES NOT COVER, AND MASCO CANADA LIMITED SHALL NOT BE LIABLE FOR ANY SPECIAL, INCIDENTAL OR CONSEQUENTIAL DAMAGES (INCLUDING LABOR CHARGES TO REPAIR, REPLACE, INSTALL OR REMOVE THIS PRODUCT), WHETHER ARISING OUT OF BREACH OF ANY EXPRESS OR IMPLIED WARRANTY OR CONDITION, BREACH OF CONTRACT, TORT, OR OTHERWISE. MASCO CANADA LIMITED SHALL NOT BE LIABLE FOR ANY DAMAGE TO THE COMMERCIAL PRODUCT RESULTING FROM REASONABLE WEAR AND TEAR, MISUSE, ABUSE, NEGLECT, CHANGING BUILDING CONDITIONS (SUCH AS VOLTAGE SPIKES), AGGRESSIVE WATERS FOR STERILIZATION, GRAY WATER (RECYCLED OR REPURPOSED WATER FOR TOILET USAGE), IMPROPER OR INCORRECTLY PERFORMED INSTALLATION, MAINTENANCE OR REPAIR, INCLUDING FAILURE TO FOLLOW THE APPLICABLE CARE AND CLEANING INSTRUCTIONS, AND ANY OTHER EXCLUSIONS SET FORTH IN THE MAINTENANCE AND INSTRUCTION MANUAL FOR THE PARTICULAR PRODUCT**. Note to residents of the State of New Jersey: The provisions of this document are intended to apply to the fullest extent permitted by the laws of the State of New Jersey.

Additional Rights

This warranty gives you specific legal rights, and you may also have other rights which vary from state/province to state/province.

This is Masco Canada Limited's exclusive written warranty and the warranty is not transferable.

If you have any questions or concerns regarding our warranty, please call, mail or email us as provided above.

© 2026 Masco Canada Ltd.

255068, Rev H

For further technical assistance, call Delta Commercial Technical Service at **1-800-387-8277**.

Garantie limitée sur les robinets commerciaux de Delta^MD

Pièces et fini

Toutes les pièces (y compris les pièces électroniques autres que les piles) et les finis de ce produit commercial Delta^MD sont garantis à l'acheteur initial contre tout défaut de matériel et de fabrication pendant cinq (5) ans à compter de la date de réception du produit par l'acheteur initial ou son représentant autorisé (entrepreneur en installation, etc.). Aucune garantie n'est consentie sur les piles. Des termes et conditions spéciaux peuvent s'appliquer sur des modèles spécifiques. Veuillez vous reporter aux feuilles de spécifications des modèles pour obtenir plus de détails.

Ce que nous ferons

Masco Canada Limitée va réparer ou remplacer, sans frais, pendant la période de garantie applicable (telle que décrite ci-dessus), toute pièce ou tout fini qui présenterait un vice de matériau et/ou de main-d'œuvre sous des conditions normales d'installation, d'utilisation et de service. Si l'option de réparation ou de remplacement n'est pas praticable, Masco Canada Limitée peut décider de rembourser le prix d'achat, en échange du retour du produit. **Ce sont vos recours exclusifs**.

Ce qui n'est pas couvert

Tous les frais de main-d'œuvre encourus par l'acheteur pour réparer, remplacer, installer ou enlever ce produit ne sont pas couverts par cette garantie. Masco Canada Limitée ne peut pas être tenue responsable de quelque dommage au produit commercial résultant d'une usure et détérioration raisonnables, d'un mauvais usage, abus, négligence, changement dans les conditions de l'immeuble (comme des pointes de tension), des eaux agressives pour la stérilisation, des eaux grises (de l'eau recyclée ou reciblée pour utilisation dans la toilette), un entretien, une réparation ou une installation inadéquate ou réalisée de manière incorrecte, y compris un manquement à suivre les instructions d'entretien et de nettoyage pertinentes, et toute autre exclusion décrite dans le manuel d'installation et d'entretien pour ce produit en particulier. Masco Canada Limitée recommande d'utiliser les services d'un plombier professionnel pour toute installation et réparation. Nous vous recommandons aussi d'utiliser uniquement des pièces de rechange Delta^MD originales.

Ce que vous devez faire pour obtenir un service sous garantie ou des pièces de rechange

Votre réclamation sous garantie peut être faite et des pièces de rechange peuvent être obtenues, en appelant ou en écrivant comme suit :

Aux États-Unis :
Delta Faucet Company
55 E. 111th Street
Indianapolis, IN 46280
https://www.deltafaucet.com/commercial/contact-us

Au Canada :
Masco Canada Limitée
Technical Service Centre
350 South Edgeware Road
St. Thomas, Ontario N5P 4L1
https://fr.deltafaucet.ca/commercial/contact-us

Les produits commerciaux Delta^MD couverts sous cette garantie incluent : Les produits des Séries Delta Commercial TECK^MD, des Séries Delta Commercial HDF^MD, des Séries Delta Commercial DEMD^MC et des Séries AD^MC. Cette garantie s'applique uniquement aux produits commerciaux Delta^MD installés aux États-Unis d'Amérique et au Canada.

Limitation de durée des garanties implicites

Veuillez noter que certains états ou certaines provinces (y compris le Québec) ne permettent pas de limiter la durée d'une garantie implicite, donc les limitations ci-dessous peuvent ne pas vous concerner. **DANS LA MESURE MAXIMALE PERMISE PAR LA LOI, TOUTE GARANTIE OU CONDITION IMPLICITE, Y COMPRIS LES GARANTIES IMPLICITES DE QUALITÉ MARCHANDE ET D'ADÉQUATION À UN USAGE PARTICULIER, EST LIMITÉE À LA PÉRIODE LÉGALE OU LA DURÉE DE CETTE GARANTIE, SELON LA PÉRIODE LA PLUS COURTE.**

Limitation des dommages spéciaux, consécutifs ou indirects

Certains états ou certaines provinces ne permettent pas de limiter de la durée des garanties implicites, ni d'exclure ou de limiter les dommages accessoires ou indirects, donc les limitations ou les exclusions ci-dessus peuvent ne pas vous concerner. **DANS LA MESURE MAXIMALE PERMISE PAR LA LOI, CETTE GARANTIE NE COUVRE PAS, ET MASCO CANADA LIMITÉE DÉCLINE TOUTE RESPONSABILITÉ DES DOMMAGES SPÉCIAUX, FORTUITS OU CONSÉCUTIFS (Y COMPRIS LES FRAIS DE MAIN-D'ŒUVRE POUR RÉPARER, REMPLACER, INSTALLER OU DÉMONTER CE PRODUIT), QU'ILS SURVIENNENT D'UNE VIOLATION DE LA GARANTIE OU CONDITION EXPRESSE OU IMPLICITE, UNE RUPTURE DE CONTRAT, UN DÉLIT, OU AUTRE. MASCO CANADA LIMITÉE NE SERA PAS TENUE RESPONSABLE DES DOMMAGES AU PRODUIT COMMERCIAL RÉSULTANT DE L'USURE NORMALE ET RAISONNABLE, UN USAGE ABUSIF, LA NÉGLIGENCE, LE CHANGEMENT DES CONDITIONS DE CONSTRUCTION (COMME DES POINTES DE TENSION), LES EAUX AGRESSIVES POUR LA STÉRILISATION, L'EAU GRISE (EAU RECYCLÉE OU RÉORIENTÉE POUR L'USAGE DANS LA TOILETTE), OU UNE MAUVAISE INSTALLATION, UN MAUVAIS ENTRETIEN OU UNE MAUVAISE RÉPARATION, Y COMPRIS LE NON-RESPECT DES DIRECTIVES DE SOINS ET DE NETTOYAGE ET TOUT AUTRE EXCLUSION PRÉVUE DANS LE MANUEL D'ENTRETIEN ET D'INSTRUCTIONS POUR LE PRODUIT PARTICULIER**. Avis aux résidents de l'état du New Jersey : Les dispositions du présent document sont censées s'appliquer dans la pleine mesure permise par les lois de l'État du New Jersey.

Droits additionnels

Cette garantie vous confère des droits légaux spécifiques, et vous pourriez avoir d'autres droits, lesquels varient d'un état ou d'une province à l'autre.

Ceci est la garantie exclusive par écrit de Masco Canada Limitée, et cette garantie n'est pas transférable.

Pour toute question ou tout problème concernant notre garantie, veuillez nous appeler, nous écrire ou nous transmettre un courriel, aux coordonnées fournies ci-dessus.

© 2026 Masco Canada Lte.

255068, Rev H

Pour obtenir de l'assistance technique, appelez le service technique de Delta Commercial au **1-800-387-8277**.

Garantía limitada de los grifos comerciales de Delta®

Partes y acabado

Se garantiza al comprador original que todas las piezas (incluidas las piezas electrónicas que no sean baterías) y acabados de este producto Delta® Commercial no presentan defectos de materiales y mano de obra durante cinco (5) años a partir de la fecha de recepción del producto por parte del comprador original o su representante autorizado (contratista de instalación, etc.). Las baterías no cuentan con ninguna garantía. Ciertos modelos específicos pueden estar sujetos a términos y condiciones especiales. Consulte la Hoja de especificaciones del modelo por más detalles.

Lo que haremos

Masco Canada Limited reparará o reemplazará, sin cargo, durante el período correspondiente de la garantía (tal como se describe arriba), toda parte o acabado que presente defectos de materiales y/o de mano de obra bajo instalación, uso y servicio normales. Si se justifica la reparación o el reemplazo, Masco Canada Limited puede decidir devolverle el importe de la compra a cambio de la devolución del producto. **Estas son sus únicas opciones.**

Lo que no está cubierto

Cualquier cargo de mano de obra incurrido por el comprador para reparar, reemplazar, instalar o remover este producto no está cubierto por esta garantía. Masco Canada Limited no será responsable por ningún daño al producto comercial causado por desgaste normal, uso inadecuado, abuso, negligencia, cambios en las condiciones del lugar (como picos de voltaje), agua de esterilización agresiva, aguas grises (agua reciclada para usar en los baños), instalación, mantenimiento o reparaciones inapropiadas o incorrectas, incluyendo la falta de cuidado y limpieza que figuran en las instrucciones y cualquier otra exclusión indicada en el manual de mantenimiento e instalación para este producto en particular. Masco Canada Limited recomienda usar un plomero profesional para todas las instalaciones y reparaciones. También le recomendamos usar solamente partes de reemplazo genuinas de Delta®.

Lo que debe hacer para obtener servicio de garantía o partes de reemplazo

Se puede realizar un reclamo de garantía y obtener partes de reemplazo llamando o escribiendo a:

En los Estados:
Delta Faucet Company
55 E. 111th Street
Indianapolis, IN 46280
Attention: Warranty Service
https://es.deltafaucet.com/commercial/contact-us

En Canadá:
Masco Canada Limited
Technical Service Centre
350 South Edgeware Road
St. Thomas, Ontario N5P 4L1
https://www.deltafaucet.ca/commercial/contact-us

Los productos comerciales Delta® cubiertos bajo esta garantía incluyen: La serie comercial TECK® de Delta, la serie comercial HDF® de Delta, la serie comercial DEMD™ y la serie de AD™. Esta garantía cubre solamente los productos comerciales Delta® instaladas en los Estados Unidos de América y Canadá.

Limitación de la duración de las garantías implícitas

Por favor, tenga en cuenta que algunos estados o provincias (incluyendo a Quebec) no permiten limitaciones en cuanto a la duración de las garantías implícitas; por lo tanto, es posible que las siguientes limitaciones no sean pertinentes a usted. **EN EL MÁXIMO GRADO EN QUE LO PERMITA LA LEY VIGENTE, CUALQUIER GARANTÍA IMPLÍCITA O CONDICIÓN, INCLUYENDO LAS GARANTÍAS IMPLÍCITAS DE COMERCIABILIDAD E IDONEIDAD PARA UN PROPÓSITO PARTICULAR, ESTÁN LIMITADAS AL PERÍODO ESTATUTARIO O A LA DURACIÓN DE ESTA GARANTÍA, CUALQUIERA QUE SEA MÁS CORTA**.

Limitación de daños especiales, incidentales o consecuentes

Por favor, tenga en cuenta que algunos estados o provincias (incluyendo a Quebec) no permiten la exclusión o limitaciones de daños especiales, incidentales o consecuenciales; por lo tanto, es posible que las siguientes limitaciones y exclusiones no sean pertinentes a usted. **EN EL MÁXIMO GRADO EN QUE LO PERMITA LA LEY VIGENTE, ESTA GARANTÍA NO CUBRE, Y LA EMPRESA DELTA FAUCET COMPANY NO SE RESPONSABILIZA POR NINGÚN DAÑO ESPECIAL, INCIDENTAL O CONSECUENCIAL (INCLUYENDO CARGOS LABORALES PARA REPARAR, INSTALAR O DESINSTALAR ESTE PRODUCTO), YA SEA QUE SE GENERE POR EL QUEBRANTO DE CUALQUIER GARANTÍA EXPRESA O IMPLÍCITA, EL QUEBRANTO DEL CONTRATO, AGRAVIO O POR CUALQUIER OTRO MOTIVO. MASCO CANADA LIMITED NO SE RESPONSABILIZA POR NINGÚN DAÑO DEL PRODUCTO COMERCIAL DEBIDO A DESGASTE Y DETERIORO RAZONABLES, MAL USO, ABUSO, NEGLIGENCIA, CAMBIO DE LAS CONDICIONES DEL EDIFICIO (TALES COMO PICOS DE TENSIÓN) AGUAS AGRESIVAS PARA ESTERILIZACIÓN, AGUA GRIS (RECICLADA O AGUA PARA USO EN SANITARIOS), INSTALACIÓN, REPARACIÓN O MANTENIMIENTO REALIZADOS DE FORMA INAPROPIADA O INCORRECTA, INCLUYENDO LA OMISIÓN DEL SEGUIMIENTO DE LAS INSTRUCCIONES APLICABLES DE INSTALACIÓN, CUIDADO Y LIMPIEZA Y CUALQUIER OTRA EXCLUSIÓN ESTABLECIDA EN EL MANUAL DE MANTENIMIENTO E INSTRUCCIONES DEL PRODUCTO PARTICULAR**.Aviso para los residentes del Estado de Nueva Jersey: las disposiciones de este documento están concebidas para aplicarse hasta el máximo grado en que lo permitan las leyes del Estado de Nueva Jersey.

Derechos adicionales

Esta garantía le otorga derechos legales específicos, y usted puede también tener otros derechos los que varían de estado a estado o de provincia a provincia.

Esta es la garantía escrita exclusiva de Masco Canada Limited y no es transferible.

Si tiene alguna pregunta o duda con respecto a nuestra garantía, llámenos, escríbanos o envíenos un correo electrónico como se indica más arriba

© 2026 Masco Canada Lte.

255068, Rev H

Por la asistencia técnica adicional, llame al servicio técnico de Delta Comercial al **1-800-387-8277.**